

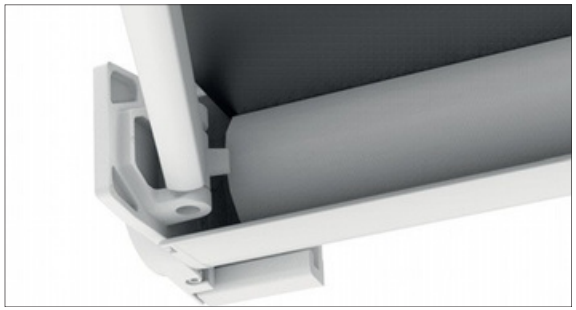







VASARI

euroflex

Store coffre avec positionnement latéral de bras avec un design gracieux et carré. L'installation peut se faire au mur ou au plafond avec un réglage millimétrique de zéro à 85 degrés. Est une structure très légère et compacte, facile à assembler. Tous les bras légers peuvent être utilisés, mais les plus appropriés sont ceux qui ont une inclinaison de la pointe et de l'épaule, car ils s'éloignent du tissu sans jamais le toucher. Il peut être installé à l'aide de supports ou en le fixant directement au mur au moyen d'un élément supplémentaire à visser au support de réglage. Dimensions maximum: largeur 450 cm et avancée de 250 cm.

VASARI

avancée maximale
250 cm



COULEUR DISPONIBLE

RAL 9010

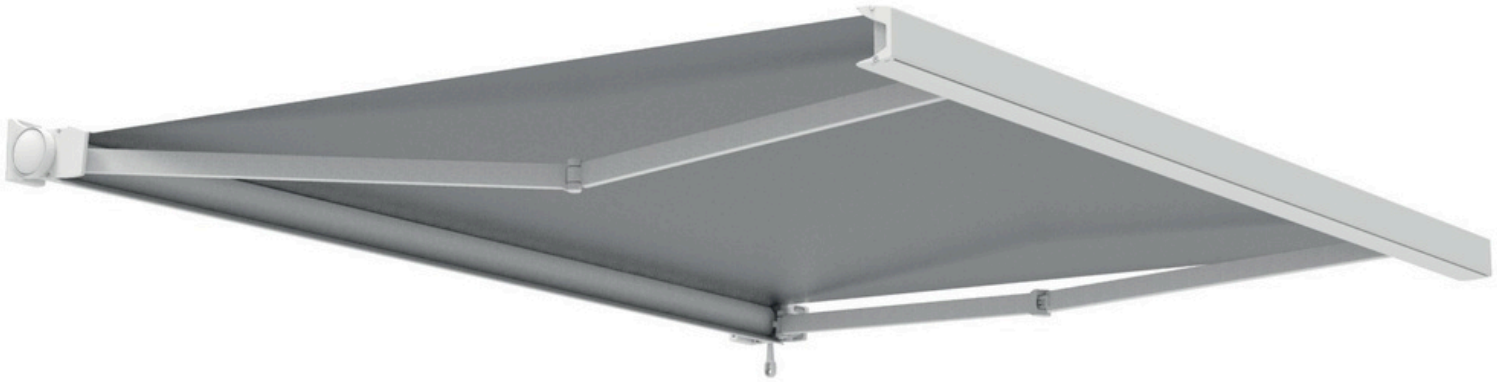





Fresque – cathédrale Santa Maria del Fiore, Florence, Giorgio Vasari, 1511-1574



support bras



bouchon barre de charge

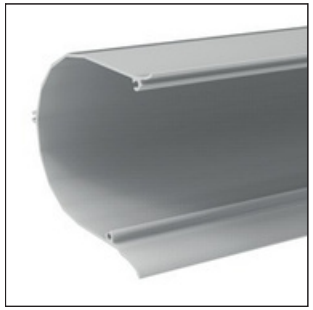

profil coffre



profil barre de charge



bouchon pour treuil vasari

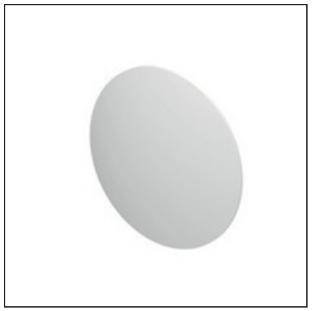

bouchon pour moteur vasari

LARGEUR MINIMALE DU STORE

AVANCÉE DU BRAS	LARGEUR MINIMUM STORE » 1 PAIRE DE BRAS
150	196 cm
200	245 cm
250	296 cm

Classe de résistance au vent conformément à la réglementation européenne UNI EN 13561

LARGEUR	AVANCÉE STORE OUVERT	CLASSE	TUBE ENROULEUR
450 cm	250 cm	1	Ø 70
450 cm	175 cm	2	Ø 70

VASARI

LONGUEUR ET INCLINAISON DU BRAS	REGLAGE CONTINU	BRAS PRINCIPAL	LAR. MAX	BRAS OPTIONNEL	PR. MAX
	0° - 85°	HERCULES INCLINE	250 cm	HERCULES	250 cm

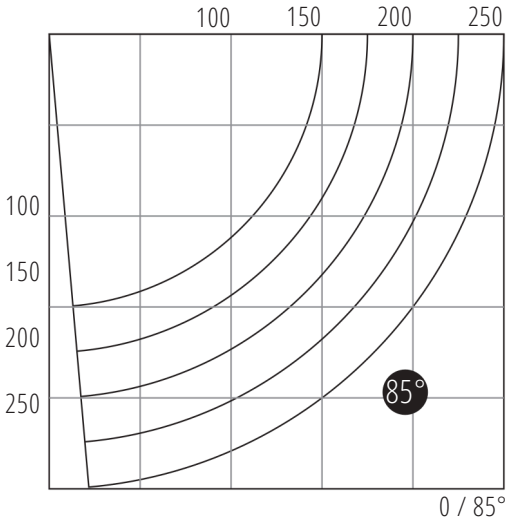

SUPPORT MURAL/PLAFOND

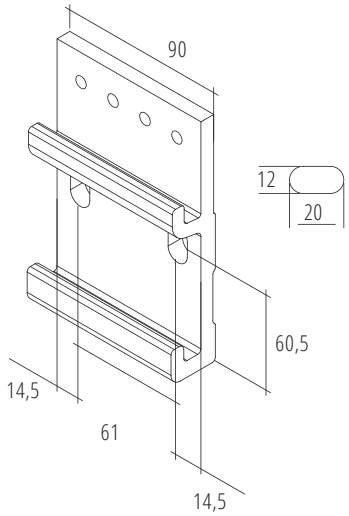

FIXATION MURALE/AU PLAFOND

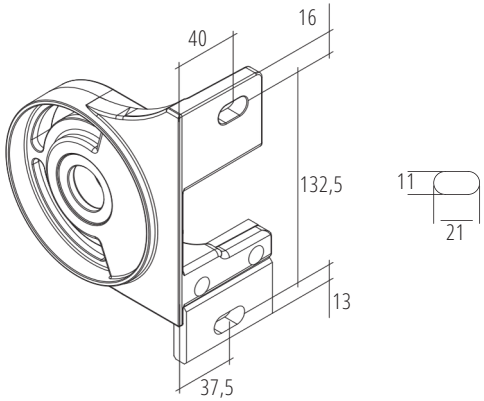

DIMENSIONS DU STORE AVEC SUPPORT

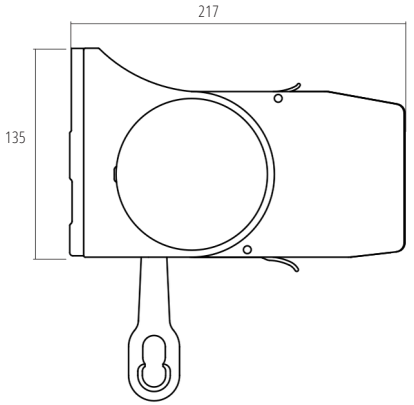

DIMENSIONS DU STORE SANS SUPPORT

