









VANVITELLI

euroflex

Store à descente verticale avec bras à ressort pour installation sur balcon ou fenêtre. Dimensions maximums: largeur 480 cm hauteur 300 cm et avancée 140 cm.

VANVITELLI



largeur max cm

480 cm

hauteur max

300 cm

avancée maximale

140 cm

COULEUR DISPONIBLE

RAL 9010







Palais royal de Caserte – Caserte
Luigi Vanvitelli, 1752-1845



détail bras



étrier latéral



étrier prada



étrier de descente avec plaquette



plaquette



barre de charge ronde



bouchon PVC barre de charge ronde

CARACTÉRISTIQUES TECHNIQUES

LARGEUR	HAUTEUR	AVANCÉE STORE OUVERT	TUBE ENROULEUR
480 cm	300 cm	80/100/120/140 cm	Ø 60 / 70 / 78 mm

BRAS PRINCIPAL	SP. MAX
VANVITELLI	140 cm



VANVITELLI

DIMENSIONS DU STORE

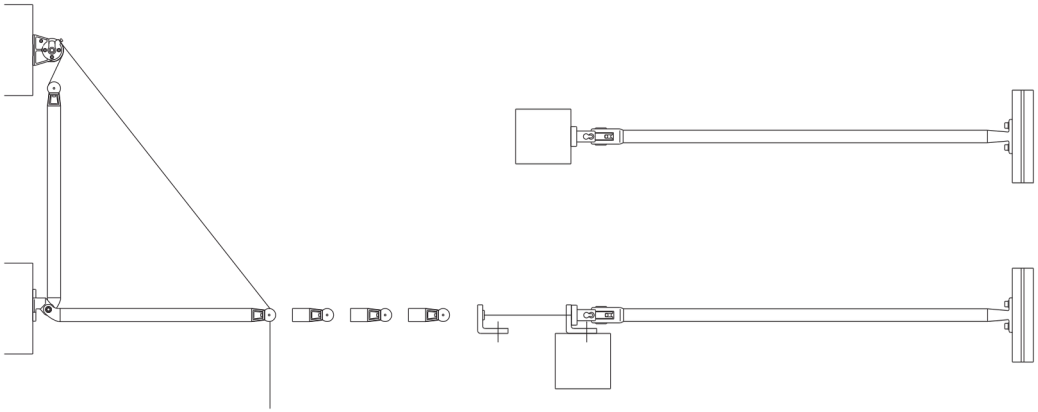

SUPPORT MURAL/PLAFOND

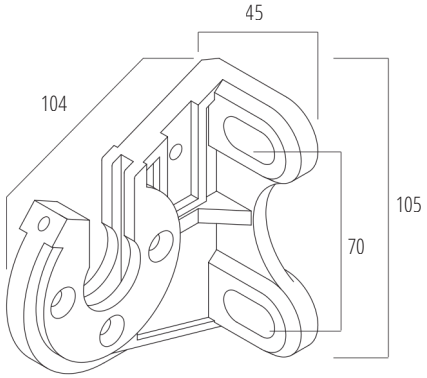

SUPPORT MURAL/PLAFOND

