









SIGNORELLI 170

Store à bras sur barre carrée 40x40 mm avec support bras à positionnement latéral et intermédiaire. Avec bras inclinés à 170° degrés vers le bas et avec profil brise-vent central. Dimensions maximales du module simple: largeur 600 cm et avancée 425 cm.

ATTENTION

Pour un meilleur rendement esthétique du produit, il est conseillé de laisser 100 cm entre les coudes des bras quand ils sont fermés.

SIGNORELLI 170

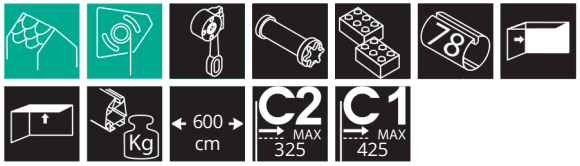

avancée maximale

425 cm

inclinaison du bras

170°





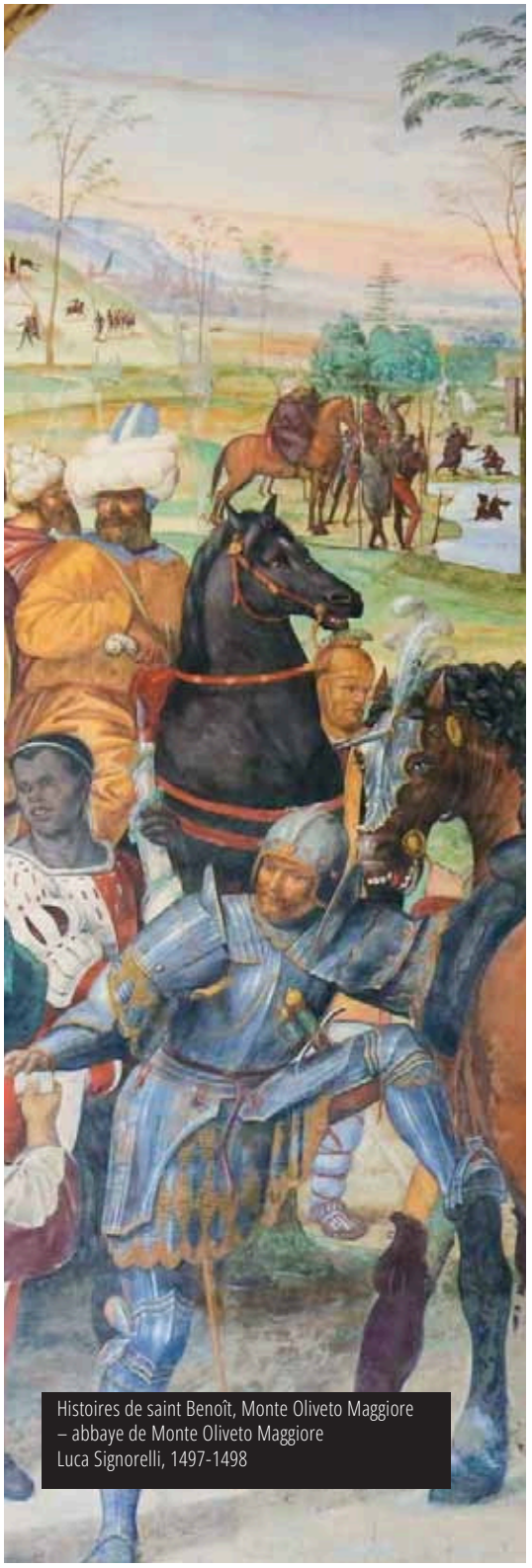

Histoires de saint Benoît, Monte Oliveto Maggiore
– abbaye de Monte Oliveto Maggiore
Luca Signorelli, 1497-1498


Support bras


support pour tube à rouleaux


étrier de fixation universel en extrusion


profil intermédiaire


Profil de clôture pour profil intermédiaire


embout de profilé intermédiaire


chariot interne pour renvoi corde

N° BRAS/SUPPORTS MURAUX/CINTRE/COMPENSATEURS

BRAS ET DIMENSIONS POSSIBLES POUR UNE LARGEUR DU STORE DE (cm) À (cm)

projection du bras \ largeur du store	0 / 600	601 / 620	621 / 655	656 / 695	696 / 730	731 / 860	861 / 880	881 / 930	931 / 980	981 / 1120	1121 / 1165	1166 / 1225	1226 / 1350	1351 / 1395	1396 / 1470	1471 / 1500
250	2	3	3	3	3	3	4	4	4	4	5	5	5	6	6	6
300	2	3	3	3	3	3	4	4	4	4	5	5	5	6	6	6
350	2	●	3	3	3	3	4	4	4	4	5	5	5	6	6	6
400	2	●	●	●	3	3	●	●	4	4	●	5	5	●	6	6
425	2	●	●	●	●	3	●	●	●	4	●	●	5	●	●	6
n° supp. muraux	6	6	7	7	9	9	9	9	11	11	12	14	14	14	15	15
n° supp. d'équil.	1	2	2	2	2	2	4	4	4	4	4	4	4	4	4	4

MESURE CALCULÉE EN PLACANT LE SUPPORT DE BRAS SUR LE SUPPORT À ROULEAU

projection du bras	min. largeur x 2 bras	min. largeur x 3 bras	min. largeur x 4 bras	min. largeur x 5 bras	min. largeur x 6 bras
250	310	470	630	790	945
300	360	545	730	915	1095
350	410	620	830	1040	1245
400	460	695	930	1165	1395
425	485	730	980	1225	1470

N° BRAS	
LARGEUR >600 cm	3 BRAS
LARGEUR >860 cm	4 BRAS
LARGEUR >1120 cm	5 BRAS
LARGEUR >1350 cm	6 BRAS

● pas possible

Classe de résistance au vent conformément à la réglementation européenne UNI EN 13561

largeur	projection du bras	class	rouleau
600 cm	425 cm	1	Ø 78
600 cm	350 cm	2	Ø 78

SIGNORELLI 170

LONGUEUR ET INCLINAISON DU BRAS

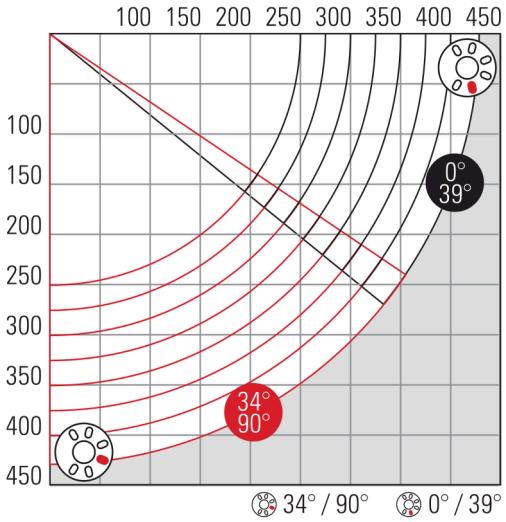

REGLAGE CONTINU

0° - 90°

réglage en continue en changeant la position du disque

BRAS PRINCIPAL LAR. MAX

LEONIS 425 cm

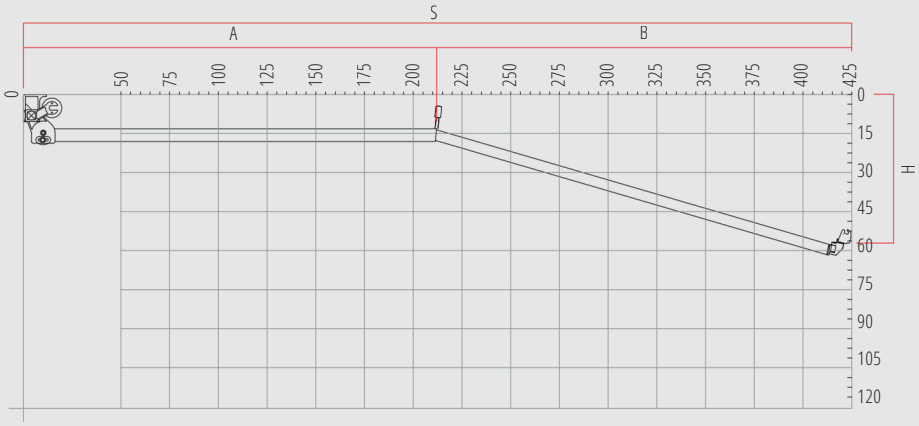

SUPPORT MURAL/PLAFOND UNIVERSEL

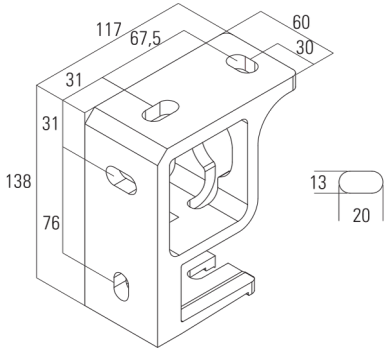

SUPPORT EXTRUDÉ POUR MUR/PLAFOND

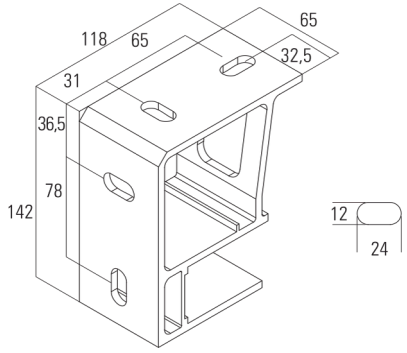

DIMENSIONS DU STORE

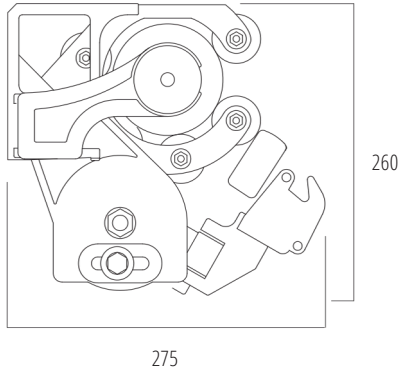

DIMENSIONS DU BRAS

dim. bras	A	B	H
250	135	113	46
300	160	137	54
350	184	162	62
400	209	188	70
425	221	201	74

dimensions approximatives; pouvant varier de ±5 cm

AUVENT

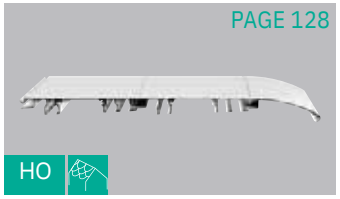

ROLLÒ



INSTALLATION DE LA CORDE À LA PAGE 38

