









RAFFAELLO

euroflex

Store à bras sur barre carrée 40x40 mm avec support bras à positionnement latéral et intermédiaire. Dimensions maximales du module simple: largeur 600 cm et avancée 350 cm.

RAFFAELLO



avancée maximale

350 cm

COULEUR DISPONIBLE

RAL 9010







Détail de la fresque «L'École d'Athènes»,
Chambre de la Signature, Palais apostoliques
Raphaël Sanzio, 1509-1511


Support bras


support pour tube à rouleaux


étrier de fixation universel


étrier de fixation universel en extrusion


bouchon PVC barre de charge lux


barre de charge lourde lux


support compensateur en nylon

LARGEUR MINIMALE DU STORE

AVANCÉE DU BRAS	LARGEUR MINIMUM STORE » 1 PAIRE DE BRAS	LARGEUR MINIMUM STORE » 2 PAIRES DE BRAS
150	192 cm	380 cm
200	240 cm	476 cm
250	292 cm	580 cm
300	340 cm	676 cm
350	390 cm	774 cm

Classe de résistance au vent conformément à la réglementation européenne UNI EN 13561

LARGEUR	AVANCÉE STORE OUVERT	CLASSE	TUBE ENROULEUR
600 cm	350 cm	1	Ø 78 mm
600 cm	300 cm	2	Ø 78 mm

RAFFAELLO

LONGUEUR ET INCLINAISON DU BRAS	REGLAGE CONTINU	BRAS PRINCIPAL	LAR. MAX	BRAS OPTIONNEL	PR. MAX
	0° - 90°	STAR PLUS	350 cm	CASSIOPEA LED	350 cm

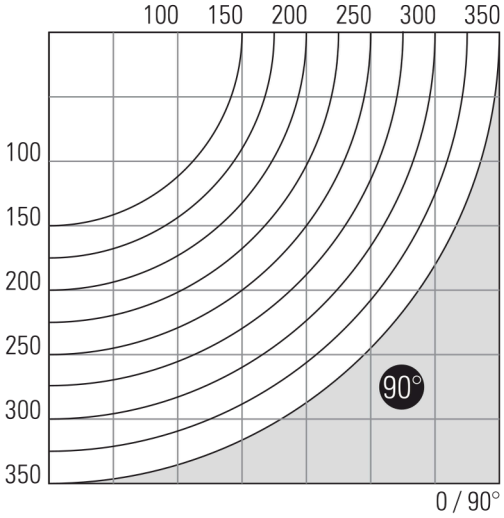

SUPPORT MURAL/PLAFOND UNIVERSEL

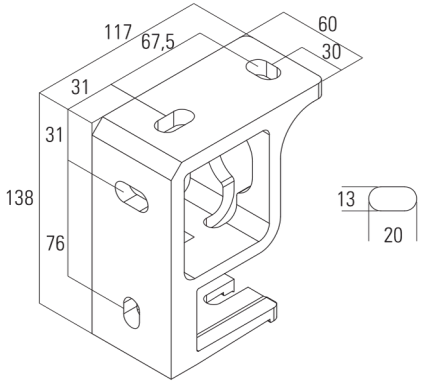

SUPPORT EXTRUDÉ POUR MUR/PLAFOND

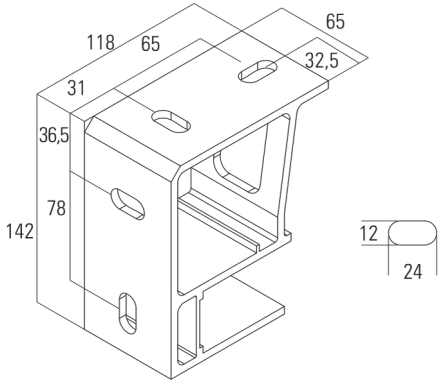

DIMENSIONS DU STORE

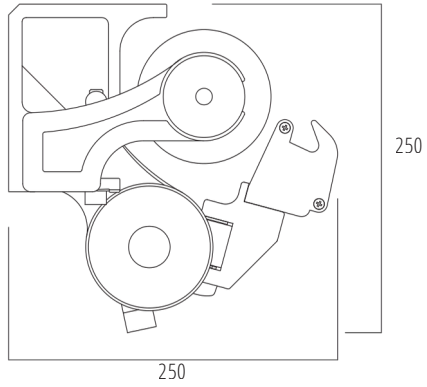

BRAS CROISES	SYSTEME A LED	AUVENT	ROLLÒ
PAGE 122	PAGE 124	PAGE 128	PAGE 130
CA	LED	HO	RO