









MICHELANGELO

euroflex

Store à bras sur double barre carrée 40x40 mm avec support bras à positionnement latéral et intermédiaire. Dimensions maximales du module simple: largeur 710 cm et avancée 550 cm.

MICHELANGELO



avancée maximale

550 cm

COULEUR DISPONIBLE

RAL 9010







L'Esclave mourant – Musée du Louvre, Paris
Michelangelo, 1501-1504


Support bras


Disque complet pour support de bras


Support pour tube à rouleaux


barre de charge géante


bouchon aluminium barre de charge géante


étrier mur


étrier de fixation plafond

N° BRAS/SUPPORTS MURAUX/CINTRE/COMPENSATEURS

	BRAS ET DIMENSIONS POSSIBLES POUR UNE LARGEUR DU STORE DE (cm) À (cm)												
largeur du store / projection du bras	0 / 710	711 / 748	749 / 822	823 / 895	896 / 1020	1021 / 1090	1091 / 1190	1191 / 1330	1331 / 1360	1361 / 1485	1486 / 1640	1641 / 1780	1781 / 1850
400	2	3	3	3	3	4	4	4	5	5	5	6	6
450	2	●	3	3	3	4	4	4	5	5	5	6	6
500	2	●	●	3	3	●	4	4	●	5	5	6	6
550	2	●	●	●	3	●	●	4	●	●	5	●	6
n° supp. muraux	7	7	8	9	10	11	12	13	14	15	16	18	19
cintre acier	/	√	√	√	√	√	√	√	√	√	√	√	√
n° supports d'équilibre	1	2	2	2	2	4	4	4	4	4	4	6	6

MESURE CALCULÉE EN PLACANT LE SUPPORT DE BRAS SUR LE SUPPORT À ROULEAU
à appliquer en cas de largeur limite

projection du bras	min. largeur x 2 bras	min. largeur x 3 bras	min. largeur x 4 bras	min. largeur x 5 bras	min. largeur x 6 bras
400	451	672	892	1113	1333
450	501	747	992	1238	1483
500	551	822	1091	1361	1633
550	601	896	1191	1486	1781

N° BRAS	
LARGEUR >710 cm	3 BRAS
LARGEUR >1020 cm	4 BRAS
LARGEUR >1330 cm	5 BRAS
LARGEUR >1640 cm	6 BRAS

● pas possible

Classe de résistance au vent conformément à la réglementation européenne UNI EN 13561

largeur	projection du bras	classe	rouleau
710 cm	500 cm	1	Ø 78 mm

MICHELANGELO

euroflex

LONGUEUR ET INCLINAISON DU BRAS	REGLAGE CONTINU	BRAS PRINCIPAL	LAR. MAX
	0° - 38°	ORION	550 cm
	réglage en continue		

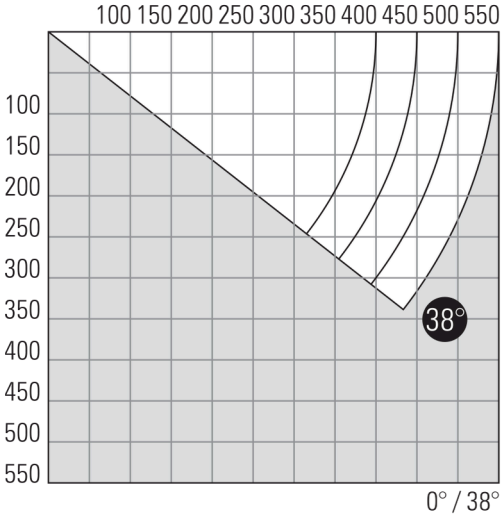

SUPPORT MURAL

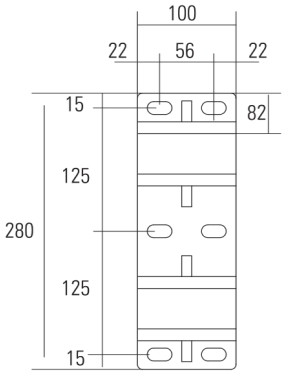

SUPPORT PLAFOND

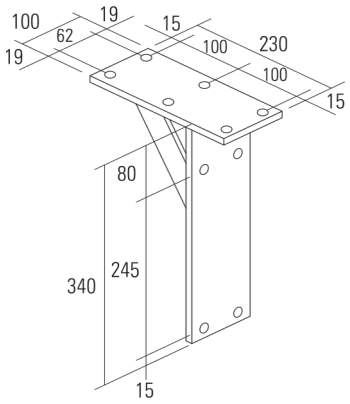

DIMENSIONS DU STORE

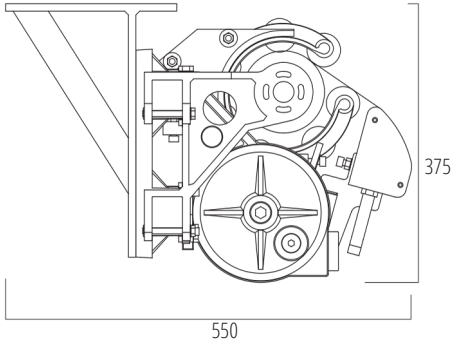

DIMENSIONS DU STORE

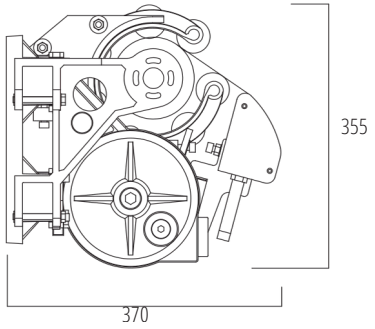

AUVENT

PAGE 128

