









MASACCIO 170

euroflex

Store à bras sur double barre carrée 40x40 mm avec support bras à positionnement latéral et intermédiaire. Avec bras inclinés à 170° degrés vers le bas et avec profil brise-vent centrale. Dimensions maximales du module simple: largeur 710 cm et avancée 600 cm.

ATTENTION

Pour un meilleur rendement esthétique du produit, il est conseillé de laisser 100 cm entre les coudes des bras quand ils sont fermés.

MASACCIO 170



avancée maximale

600 cm

inclinaison du bras

170°

COULEUR DISPONIBLE

RAL 9010







Madonna Casini - Galerie des Offices, Florence
Masaccio, 1426 - 1427


Support bras


Disque complet pour support de bras


Support pour tube à rouleaux


étrier de fixation plafond


Profil intermédiaire lourd


Profil de clôture pour profil intermédiaire


Embout intermédiaire

N° BRAS/SUPPORTS MURAUX/CINTRE/COMPENSATEURS

BRAS ET DIMENSIONS POSSIBLES POUR UNE LARGEUR DU STORE DE (cm) À (cm)

largeur du store / projection du bras	0 / 710	711 / 755	756 / 830	831 / 905	906 / 980	981 / 1030	1031 / 1105	1106 / 1205	1206 / 1305	1306 / 1360	1361 / 1380	1381 / 1505	1506 / 1630	1631 / 1690	1691 / 1805	1806 / 1955	1956 / 2020
400	2	3	3	3	3	3	4	4	4	4	5	5	5	5	6	6	6
450	2	●	3	3	3	3	4	4	4	4	5	5	5	5	6	6	6
500	2	●	●	3	3	3	●	4	4	4	●	5	5	5	6	6	6
550	2	●	●	●	3	3	●	●	4	4	●	●	5	5	●	6	6
600	2	●	●	●	●	3	●	●	●	4	●	●	●	5	●	●	6
n° supp. muraux	7	7	8	9	10	10	11	12	13	13	14	15	16	17	18	20	20
cintre acier	/	√	√	√	√	√	√	√	√	√	√	√	√	√	√	√	√
n° supports d'équilibre	1	2	2	2	2	2	4	4	4	4	4	4	4	4	6	6	6

MESURE CALCULÉE EN PLACANT LE SUPPORT DE BRAS SUR LE SUPPORT À ROULEAU
à appliquer en cas de largeur limite

projection du bras	min. largeur x 2 bras	min. largeur x 3 bras	min. largeur x 4 bras	min. largeur x 5 bras	min. largeur x 6 bras
400	470	681	906	1131	1356
450	520	756	1006	1256	1506
500	570	831	1106	1381	1657
550	620	906	1206	1506	1806
600	670	981	1306	1631	1956

N° BRAS	
LARGEUR > 710 cm	3 BRAS
LARGEUR >1030 cm	4 BRAS
LARGEUR >1380 cm	5 BRAS
LARGEUR >1690 cm	6 BRAS

● pas possible

Classe de résistance au vent conformément à la réglementation européenne UNI EN 13561

largeur	projection du bras	classe	rouleau
710 cm	500 cm	1	Ø 78 mm

MASACCIO 170

euroflex

LONGUEUR ET INCLINAISON DU BRAS

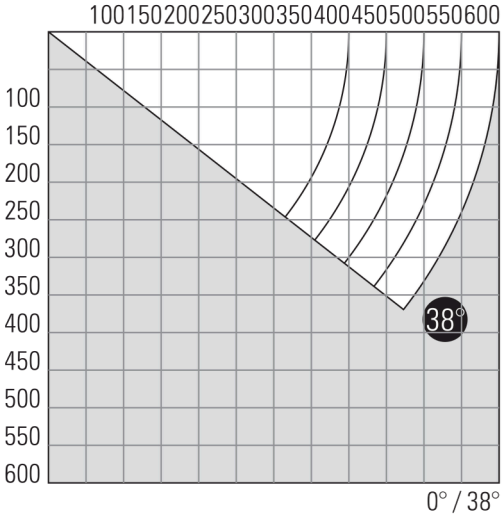

REGLAGE CONTINU

0° - 38°

bras	A	B	H
400	210	180	62
450	235	204	68
500	260	228	75
550	285	252	81
600	310	276	87

tailles indicatives variables de ±5 cm

BRAS PRINCIPAL — LAR. MAX

TITANUS 600 cm

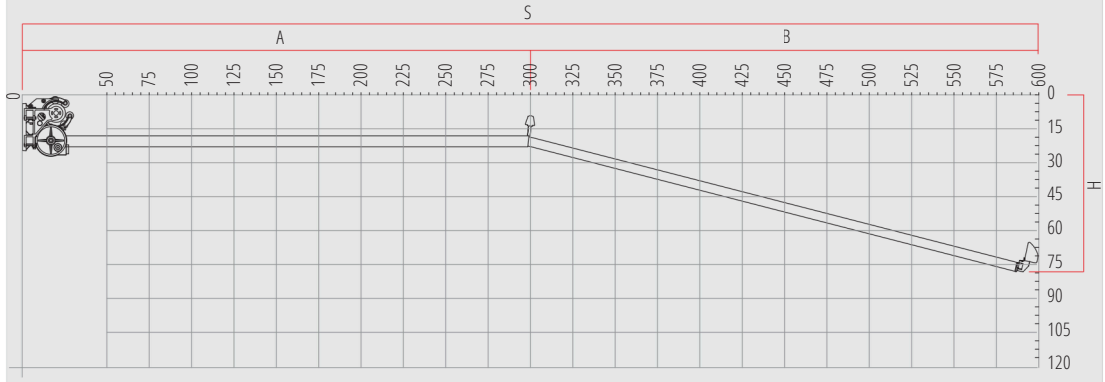

SUPPORT MURAL

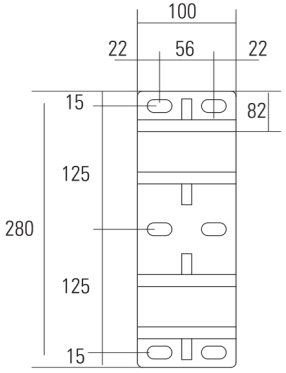

SUPPORT PLAFOND

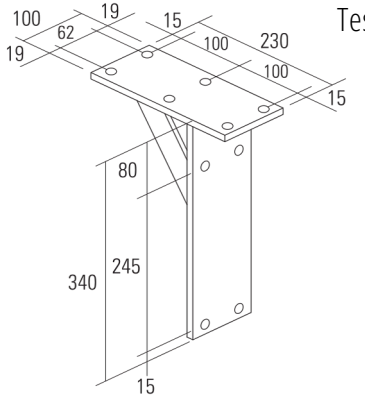

DIMENSIONS DU STORE

Testo del paragrafo

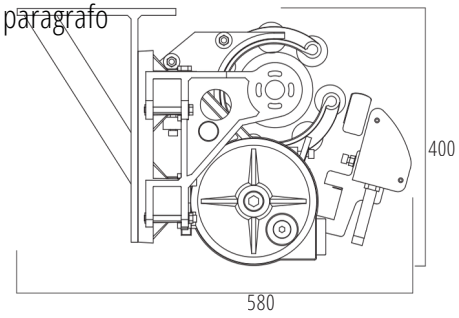

DIMENSIONS DU STORE

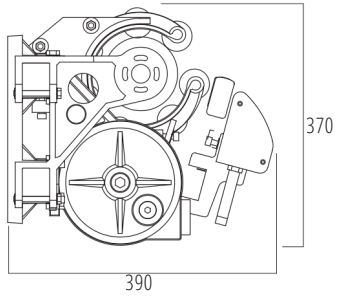

AUVENT

PAGE 128

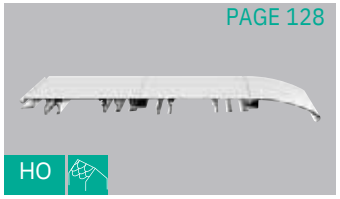

INSTALLATION DE LA CORDE À LA PAGE 38

INSTALLATION DE LA CORDE À LA PAGE 38

