



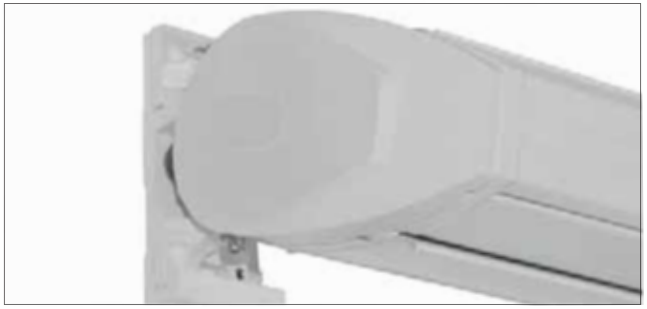





MANTEGNA

euroflex

Store à coffre hermétique avec bras qui présente un concept unique. Il a une inclinaison continue de 0 à 83° degrés et il est possible de le fixer directement au mur ou avec des supports indépendants. Le support latéral est fixe. Il est possible de régler l'alignement des bras dans le coffre ainsi que l'alignement de la barre de charge.
Dimensions maximales: largeur 600 cm x avancée 300 cm.

MANTEGNA

avancée maximale
300 cm

COULEUR DISPONIBLE
RAL 9010





Chambre des Époux – tour du Château Saint-Georges, Mantoue
Andrea Mantegna, 1431-1506


bouchon coffre en aluminium


bouchon coffre PVC


bouchon barre de charge


profil barre de charge


profil inférieur coffre


profil supérieur coffre


support bras


extension giotto

LARGEUR MINIMALE DU STORE

AVANCÉE DU BRAS	LARGEUR MINIMUM STORE » 1 PAIRE DE BRAS
150	196 cm
200	245 cm
250	296 cm
300	339 cm

Classe de résistance au vent conformément à la réglementation européenne UNI EN 13561

LARGEUR	AVANCÉE STORE OUVERT	CLASSE	TUBE ENROULEUR
600 cm	300 cm	1	Ø 70
600 cm	200 cm	2	Ø 70

MANTEGNA

euroflex

LONGUEUR ET INCLINAISON DU BRAS	REGLAGE CONTINU	BRAS PRINCIPAL	LAR. MAX	BRAS OPTIONNEL	PR. MAX
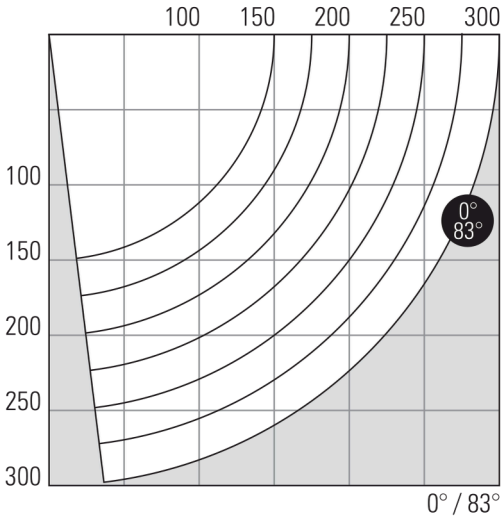	0° - 83°	STAR PLUS	300 cm	CASSIOPEA LED HERCULES	300 cm 250 cm

SUPPORT MURAL/PLAFOND

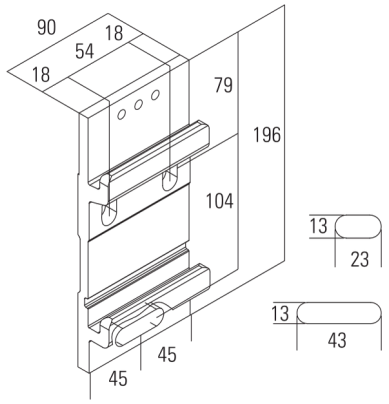

DIMENSIONS DU STORE

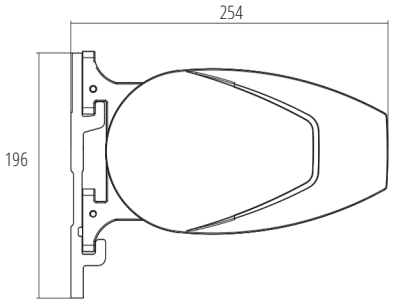

DIMENSIONS DU STORE

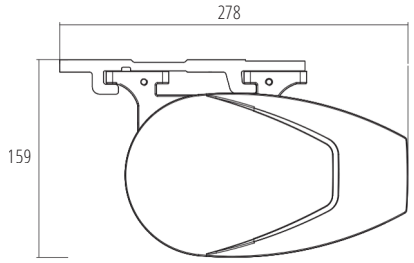

SYSTEME A LED

PAGE 124

