



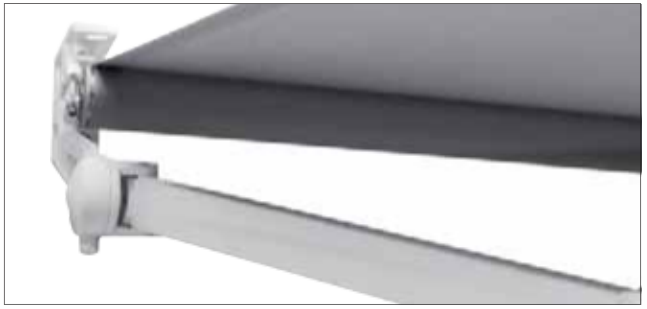





GIORGIONE

euroflex

Store à bras sur étriers indépendants avec support bras latéral fixe. Dimensions maximales: largeur 600 cm et avancée 325 cm.

GIORGIONE

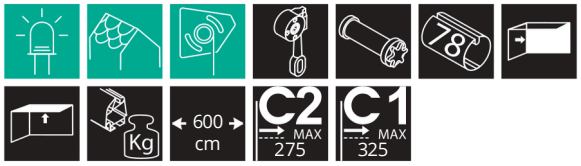

avancée maximale

325 cm

COULEUR DISPONIBLE

RAL 9010







Les Trois Âges de l'Homme – Galerie Palatine, Florence
Giorgione, 1500


Support bras


Support bras


bouchon PVC barre de charge lux


barre de charge lourde lux

LARGEUR MINIMALE DU STORE

AVANCÉE DU BRAS	LARGEUR MINIMUM STORE » 1 PAIRE DE BRAS
150	190 cm
200	238 cm
250	290 cm
300	338 cm

Classe de résistance au vent conformément à la réglementation européenne UNI EN 13561

LARGEUR	AVANCÉE STORE OUVERT	CLASSE	TUBE ENROULEUR
600 cm	325 cm	1	Ø 78 mm
600 cm	275 cm	2	Ø 78 mm

GIORGIONE

LONGUEUR ET INCLINAISON DU BRAS	REGLAGE CONTINU	BRAS PRINCIPAL	LAR. MAX	BRAS OPTIONNEL	PR. MAX
	0° - 90°	STAR PLUS	350 cm	CASSIOPEA LED	350 cm

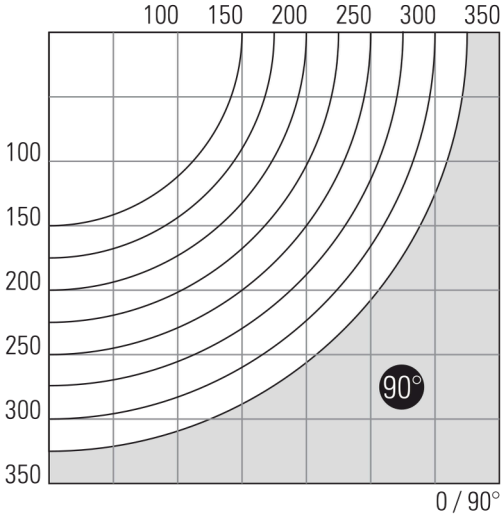

SUPPORT MURAL/PLAFOND

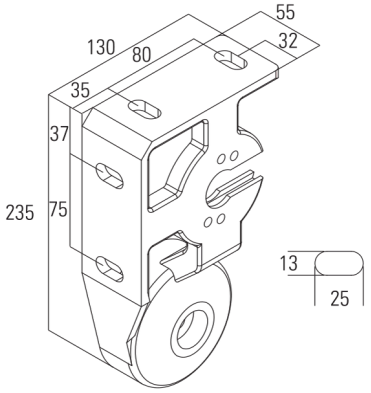

DIMENSIONS DU STORE

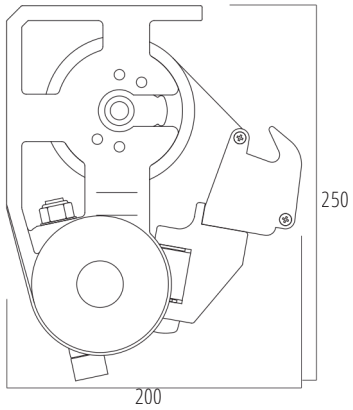

SYSTEME A LED	AUVENT	ROLLO
PAGE 124	PAGE 128	PAGE 130
LED	HO	RO