









DONATELLO

euroflex

Store avec coffre à fermeture hermétique avec bras articulés et un positionnement intermédiaire des supports de bras. Il dispose d'un règlement de l'inclinaison breveté, qui permet au store d'obtenir une rotation de 80°. Il est possible d'ajuster l'alignement des bras à l'intérieur du coffre, ainsi que l'alignement du profil terminal. Il existe la possibilité de joindre plusieurs modules en largeur, pour une projection maximale de 400 cm.

DONATELLO



avancée maximale

400 cm

COULEUR DISPONIBLE

RAL 9010







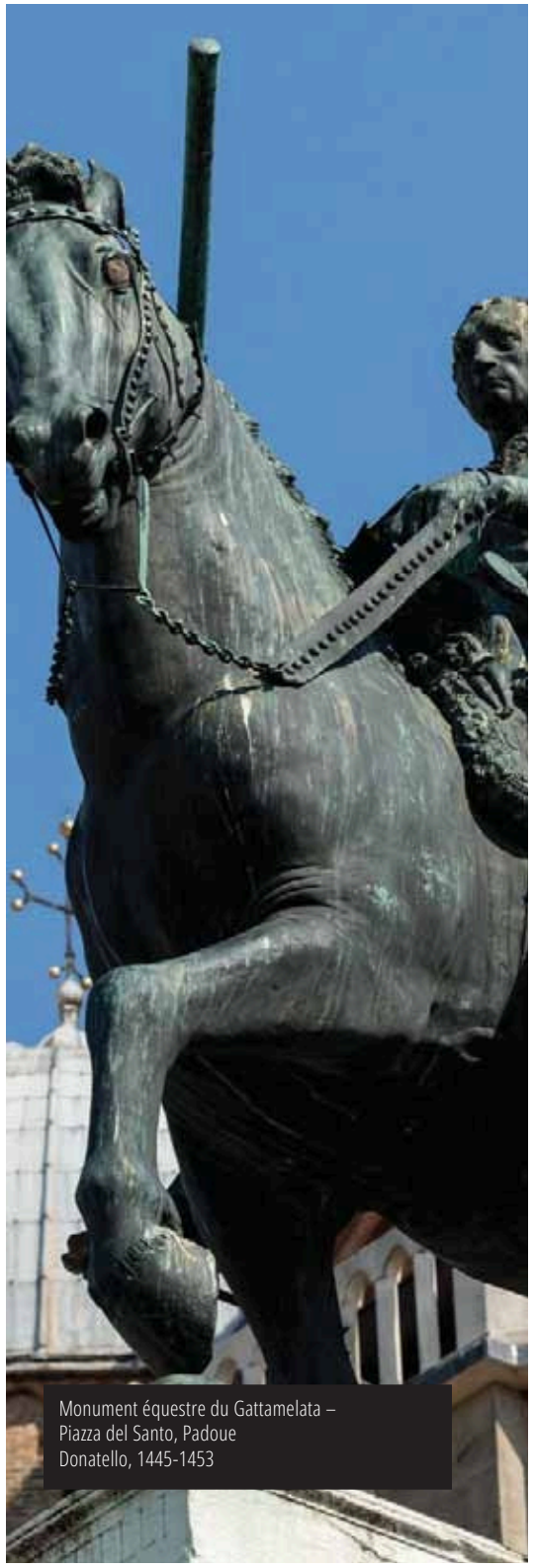

Monument équestre du Gattamelata –
Piazza del Santo, Padoue
Donatello, 1445-1453



support bras



support avec vis de réglage & crémaillère


support interne donatello


capuchons pour coffre



profil


prolonge

TABLEAU DES NUMEROS DE BRAS A INSTALLER SUR LE STORE DONATELLO

BRAS MODELE: DONATELLO

largeur du store / projection du bras	MIN. LARGEUR (cm)* AVEC 2 BRAS	MIN. LARGEUR (cm)* AVEC 3 BRAS	STORE LARGEUR DE (cm) A (cm) | tube recommandé Ø 85 si largeur >600 cm: 0 / 600	601 / 623	624 / 659	660 / 694	695 / 710
200	277	400	2	3	3	3	3
250	329	478	2	3	3	3	3
300	377	550	2	3	3	3	3
350	425	622	2	●	3	3	3
400	473	694	2	●	●	●	3

⚠ N° BRAS

LARGEUR > 600 cm — 3 BRAS

● pas possible

Classe de résistance au vent conformément à la réglementation européenne UNI EN 13561

LARGEUR	AVANCÉE STORE OUVERT	CLASSE	TUBE ENROULEUR
600 cm	400 cm	1	Ø 78
600 cm	350 cm	2	Ø 78

DONATELLO

euroflex

LONGUEUR ET INCLINAISON DU BRAS	REGLAGE CONTINU	BRAS PRINCIPAL	LAR. MAX
	0° - 80°	DONATELLO	400 cm

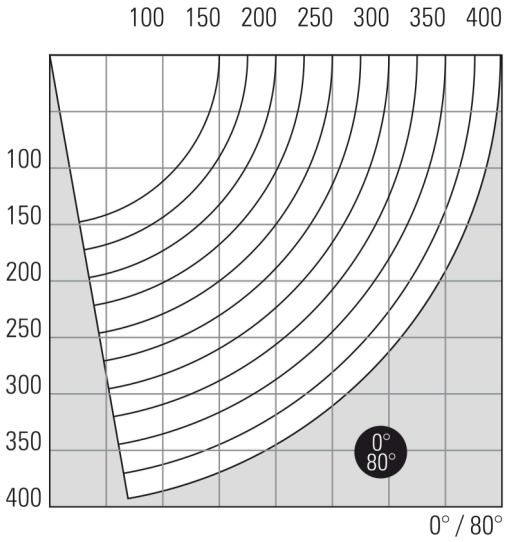

SUPPORT MURAL/PLAFOND

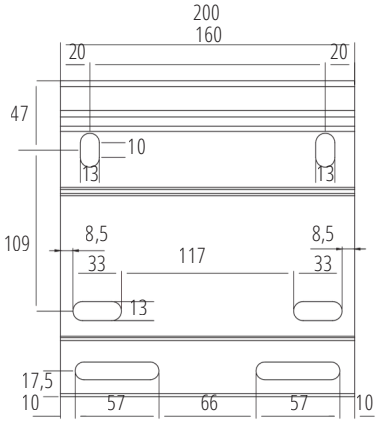

DIMENSIONS DU STORE

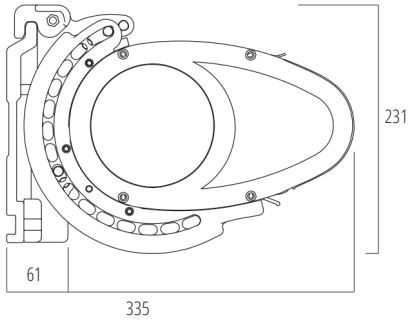

DIMENSIONS DU STORE

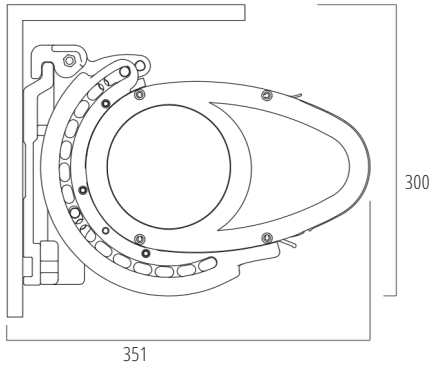

AUVENT

PAGE 128

