

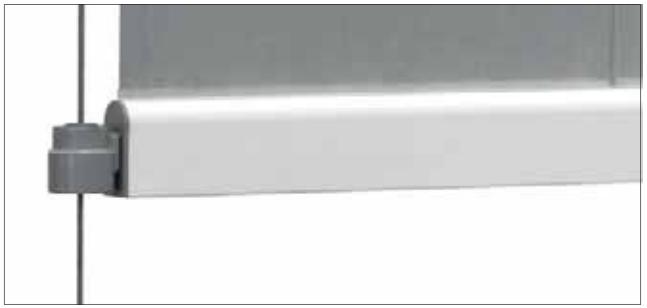





CÉZANNE
GHOST - CABLE

euroflex

Store à descente verticale avec câbles en inox de 4 mm d'épaisseur. Kit de xation magnétique en option à placer au bas de la store. Il permet de tendre le tissu. Dimension max. 450 cm largeur x 300 cm hauteur.

CÉZANNE GHOST - CABLE





largeur max cm

500 cm

hauteur max

400 cm

COULEUR DISPONIBLE

RAL 9010







Montagne Sainte-Victoire (série de peintures)
Paul Cézanne, 1902-1906



étrier de fixation plafond/mural



cylindre PVC de soutien & pointe PVC pour câble



register de tension



baril de blocage câble



étrier de fixation mural



barre de charge



ensemble complet

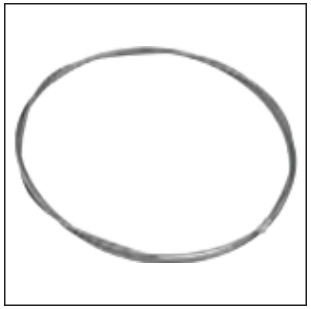

câble

CÉZANNE GHOST - CABLE

CARACTÉRISTIQUES TECHNIQUES

LARGEUR	HAUTEUR	TUBE ENROULEUR
500 cm	400 cm	Ø 70 mm
500 cm	400 cm	Ø 78 mm

Classe de résistance au vent conformément à la réglementation européenne UNI EN 13561

LARGEUR	HAUTEUR	CLASSE	TUBE ENROULEUR
450 cm	400 cm	1	Ø 78 mm







CÉZANNE GHOST - CABLE

DIMENSIONS DU STORE

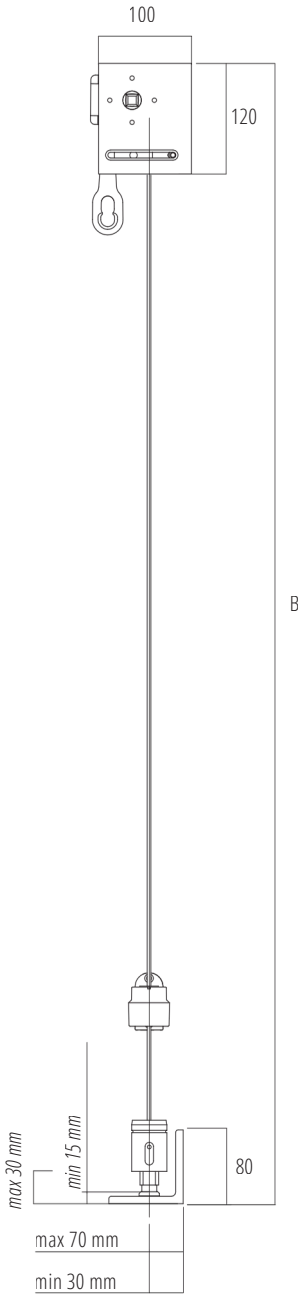

DIMENSIONS DU STORE

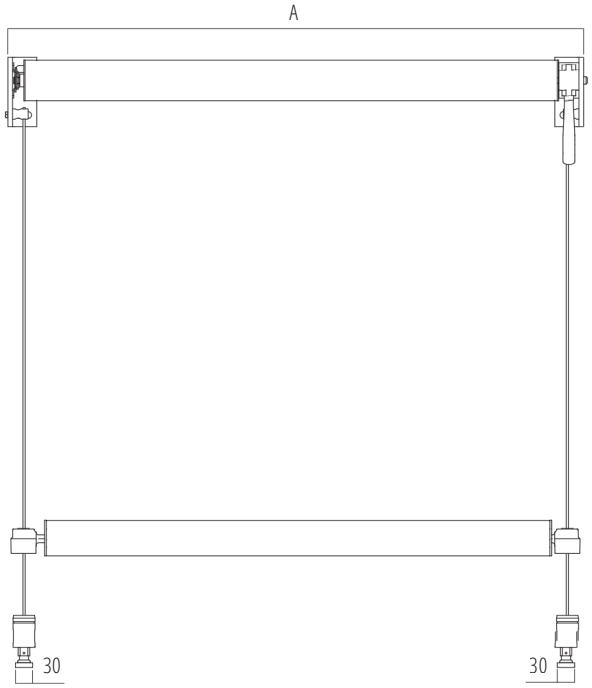

SUPPORT MURAL/PLAFOND

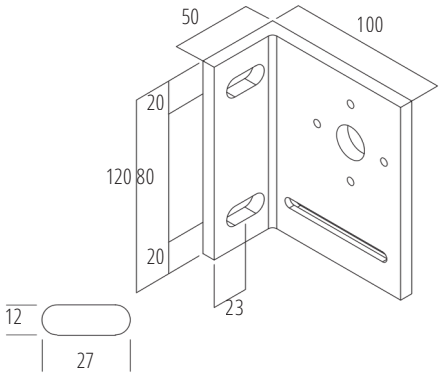

PIED

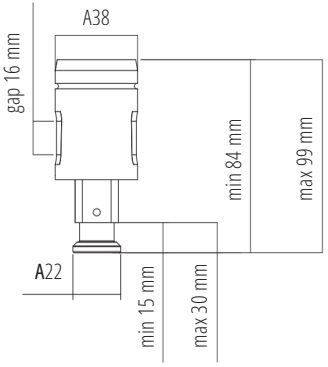

SUPPORT DE FIXATION INFÉRIEUR

