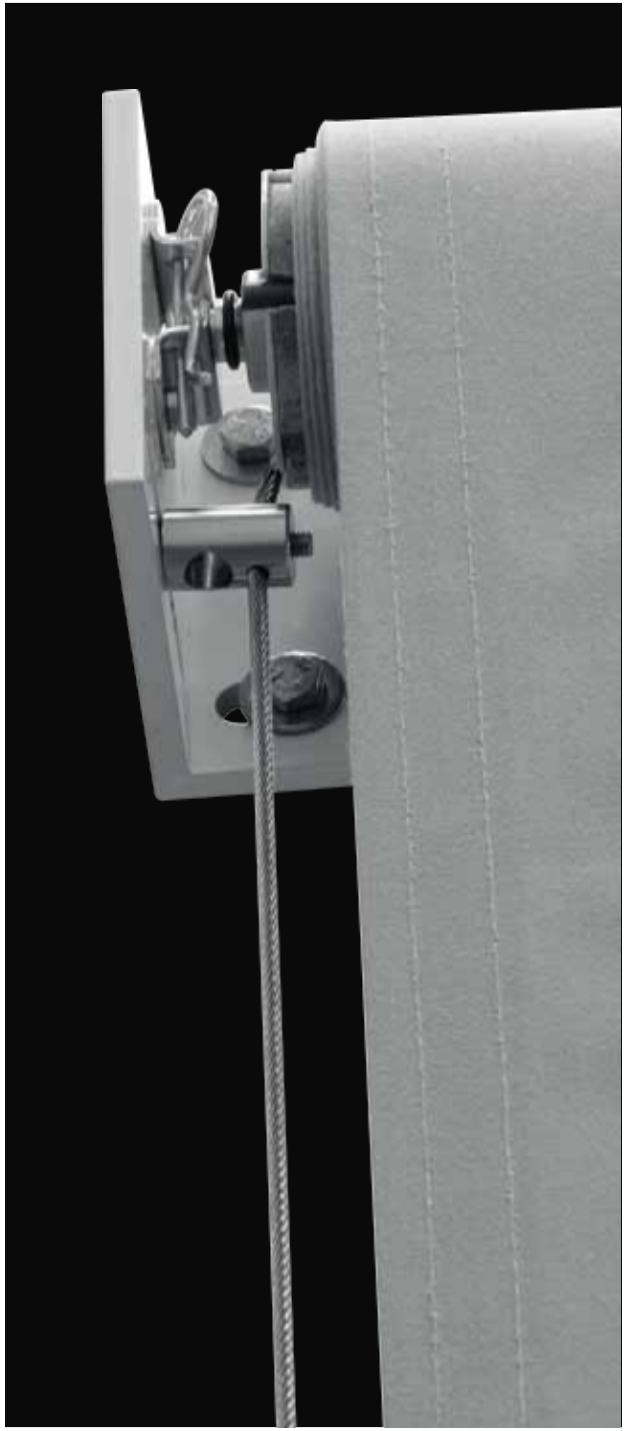







CÉZANNE
BORDEAUX

euroflex

Store à descente verticale avec guide-câbles en inox de 4 mm d'épaisseur. Dimension max. 480 cm largeur x 400 cm hauteur.

CÉZANNE BORDEAUX



largeur max cm

480 cm

hauteur max

400 cm

COULEUR DISPONIBLE

RAL 9010





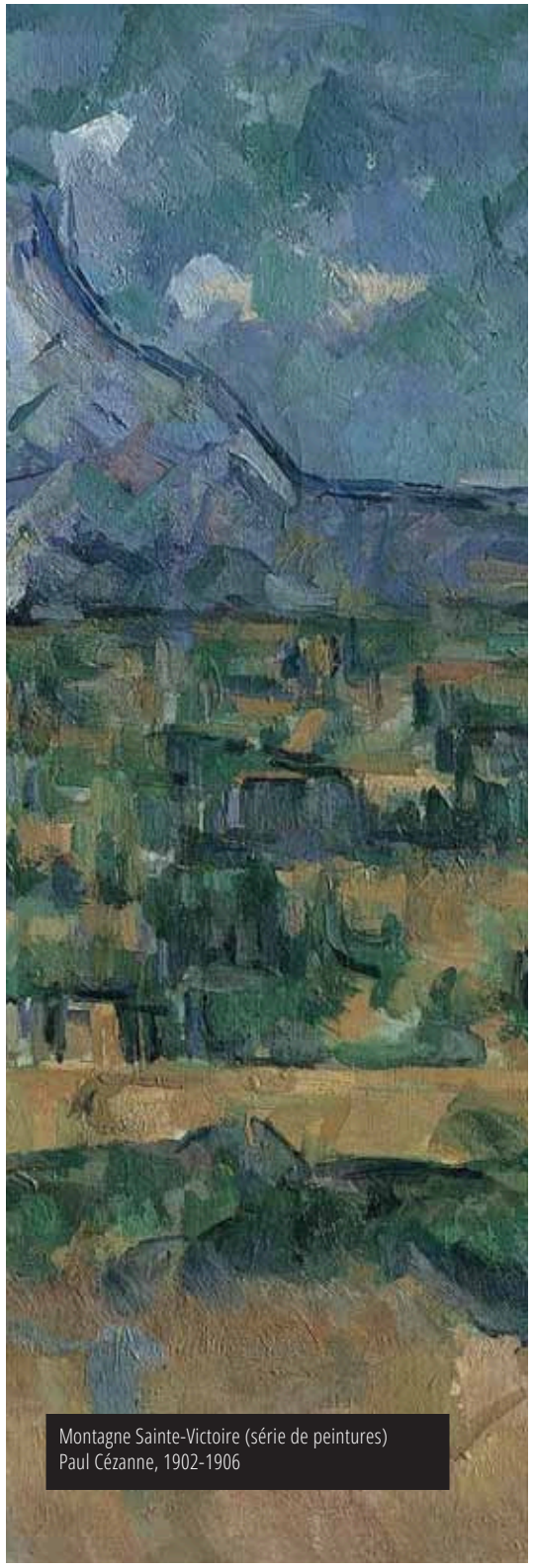

Montagne Sainte-Victoire (série de peintures)
Paul Cézanne, 1902-1906



étrier de fixation plafond/mural



PVC bouchon avec oeillet en inox



baril de blocage câble



register de tension



register de tension



barre de charge ronde

CÉZANNE BORDEAUX

CARACTÉRISTIQUES TECHNIQUES

LARGEUR	HAUTEUR	TUBE ENROULEUR
480 cm	400 cm	Ø 70 mm
480 cm	400 cm	Ø 78 mm

Classe de résistance au vent conformément à la réglementation européenne UNI EN 13561

LARGEUR	HAUTEUR	CLASSE	TUBE ENROULEUR
450 cm	400 cm	1	Ø 78 mm





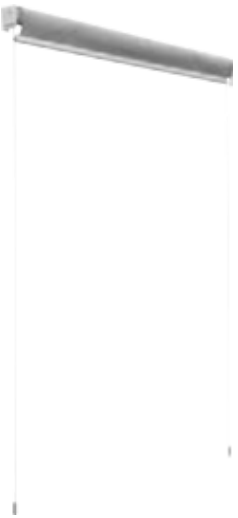

CÉZANNE BORDEAUX

DIMENSIONS DU STORE

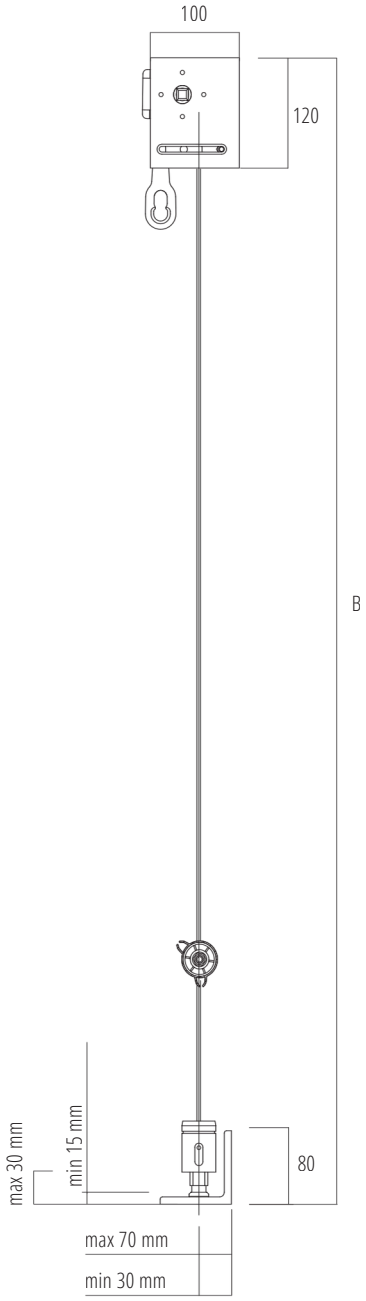

DIMENSIONS DU STORE

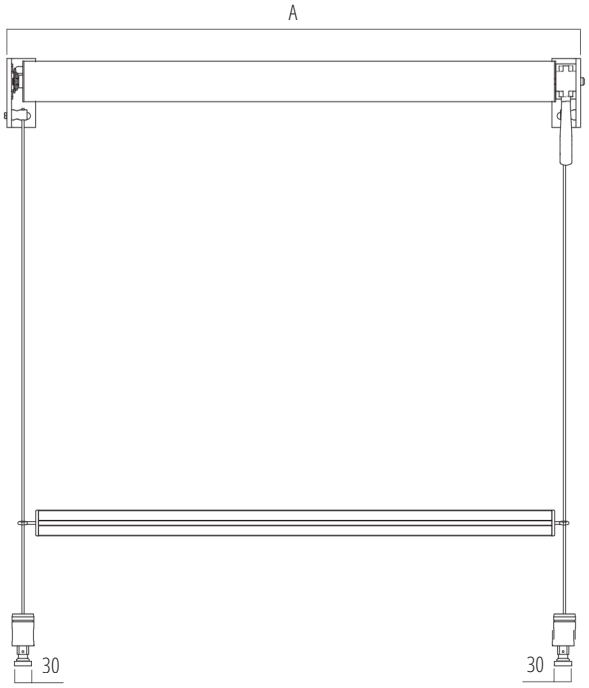

SUPPORT MURAL/PLAFOND

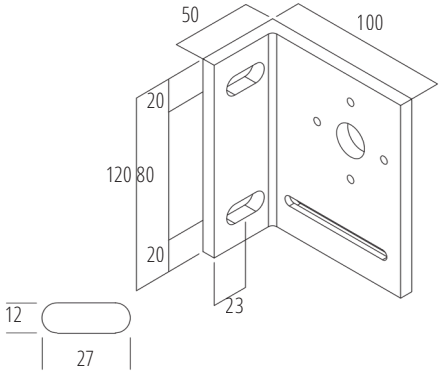

PIED

