









CARAVAGGIO

euroflex

Store à bras sur barre carrée 40x40 mm avec support bras à positionnement latéral et intermédiaire. Dimensions maximales du module simple: largeur 600 cm et avancée 250 cm.

CARAVAGGIO

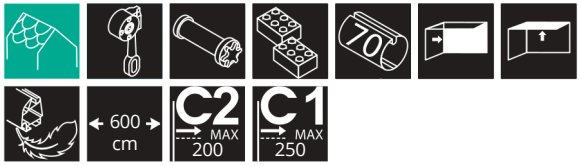

avancée maximale

250 cm

COULEUR DISPONIBLE

RAL 9010





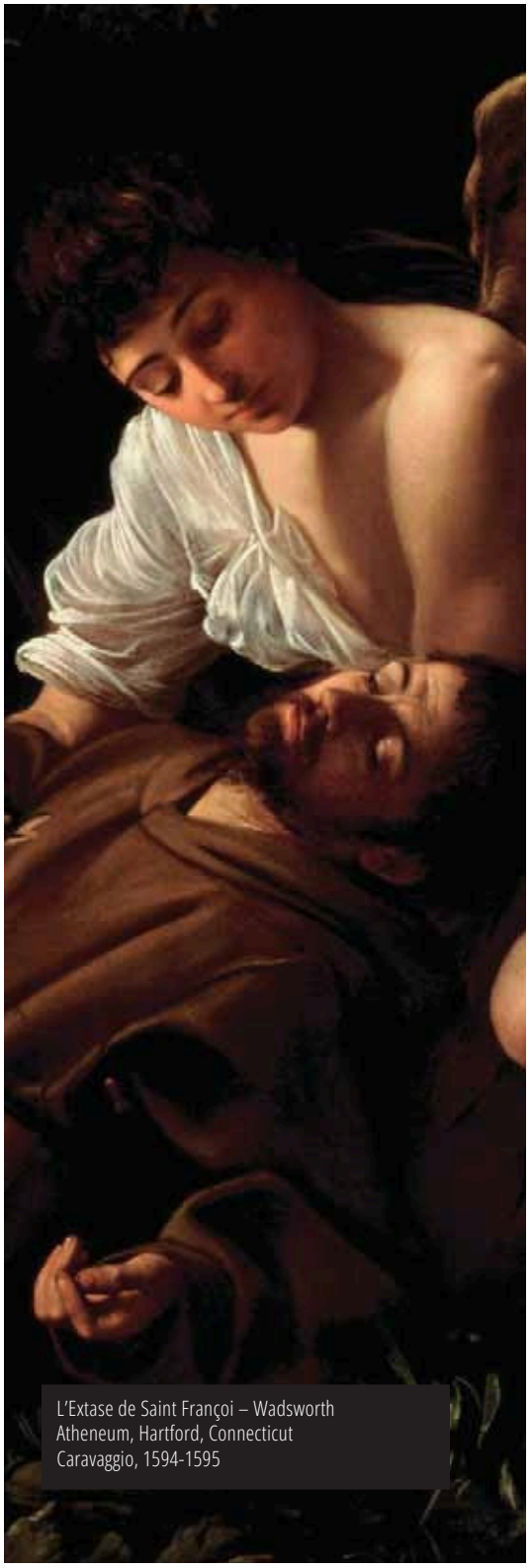

L'Extase de Saint Françoi – Wadsworth Atheneum, Hartford, Connecticut
Caravaggio, 1594-1595


Support bras


support pour tube à rouleaux


étrier de fixation universel


étrier de fixation universel en extrusion


bouchon PVC barre de charge légère lux

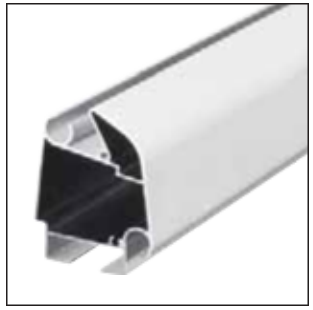
barre de charge légère lux


pivot ramassage petit bras

LARGEUR MINIMALE DU STORE

AVANCÉE DU BRAS	LARGEUR MINIMUM STORE » 1 PAIRE DE BRAS	LARGEUR MINIMUM STORE » 2 PAIRES DE BRAS
150	196 cm	387 cm
200	244 cm	491 cm
250	292 cm	581 cm

Classe de résistance au vent conformément à la réglementation européenne UNI EN 13561

LARGEUR	AVANCÉE STORE OUVERT	CLASSE	TUBE ENROULEUR
600 cm	250 cm	1	Ø 70 mm
600 cm	225 cm	2	Ø 70 mm

CARAVAGGIO

LONGUEUR ET INCLINAISON DU BRAS	REGLAGE CONTINU	BRAS PRINCIPAL	LAR. MAX
	0° - 90°	HERCULES	250 cm

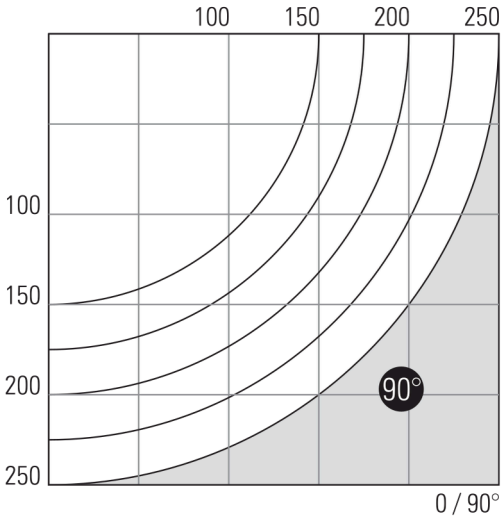

SUPPORT MURAL/PLAFOND UNIVERSEL

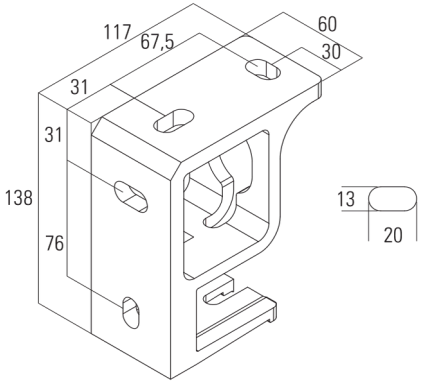

SUPPORT EXTRUDÉ POUR MUR/PLAFOND

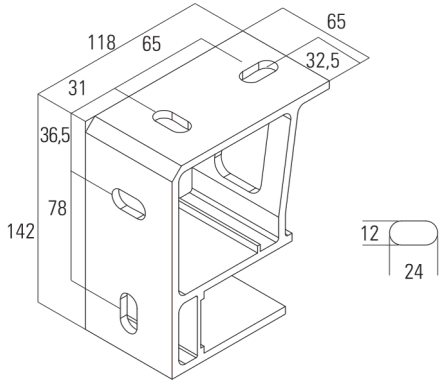

DIMENSIONS DU STORE

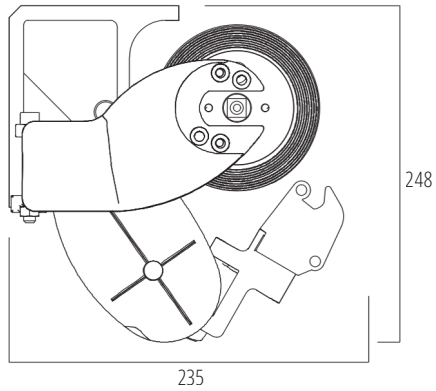

AUVENT

PAGE 128

