







CALLAS ZIP

Store hermétique avec un systeme zip ainsi qu'un système de verrouillage et de déverrouillage automatique ce qui permet de mettre le tissu en tension. Pour remonter le store, le tissu est abaissé et le mécanisme est relâché. Les guides latéraux peuvent être ouverts et inspectés. Le tissu reste tendu à l'intérieur des guides grâce à la poussée des ressorts. Le coffre supérieur peut être ouvert de sorte que l'on puisse changer la toile sans démonter le store. C'est un système auto-portant pré-assemblé.

CALLAS ZIP



largeur max cm

450 cm

hauteur max

300 cm

COULEUR DISPONIBLE

RAL 9010

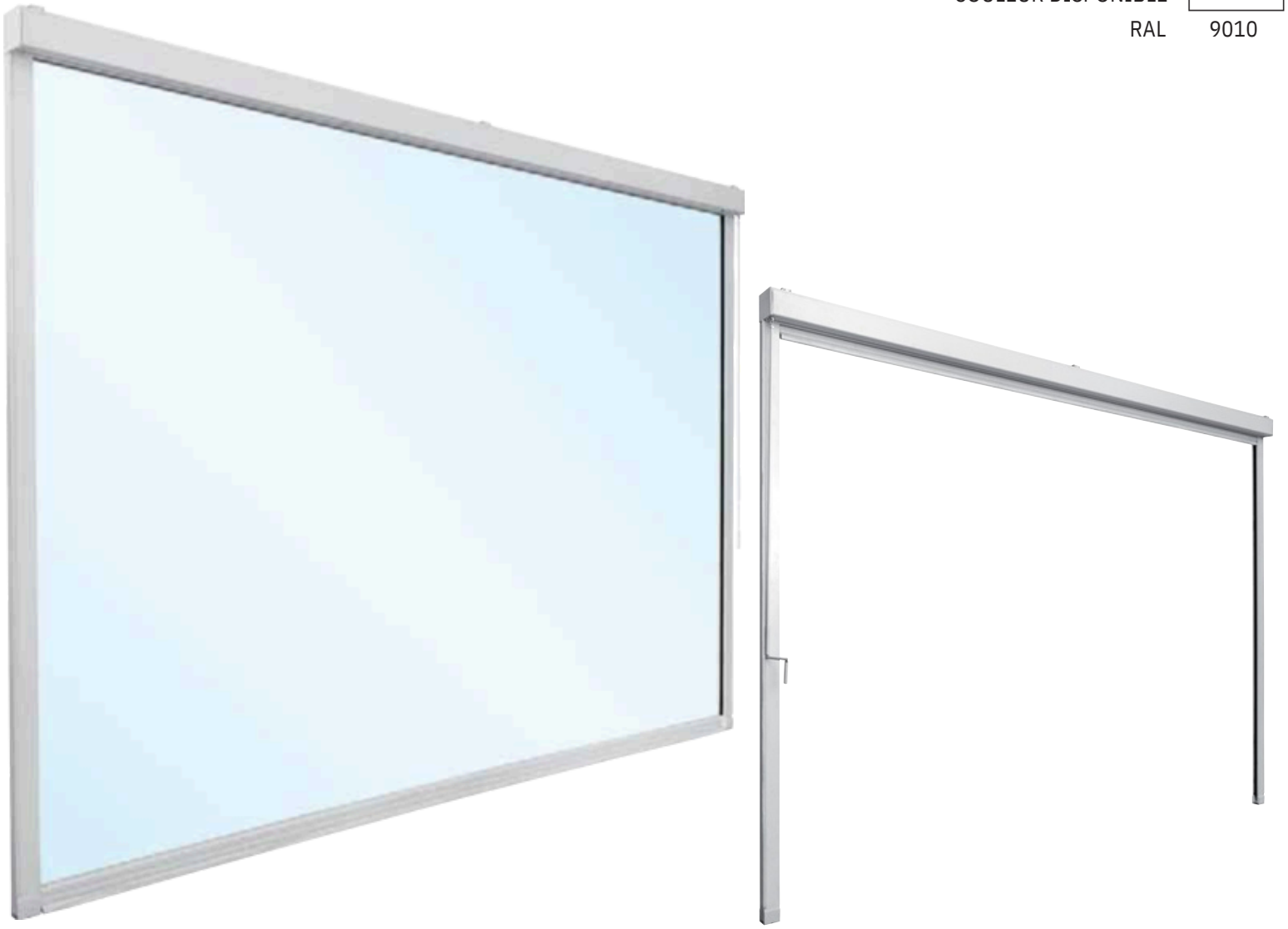



Maria Callas (Anna Maria Cecilia Sophia Kalogeropoulou, 2 décembre 1923 – 16 septembre 1977), soprano et actrice

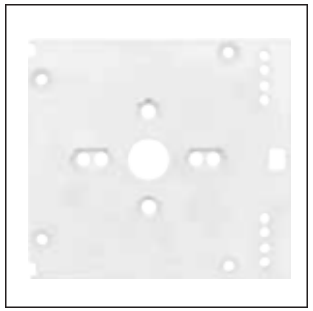
tête

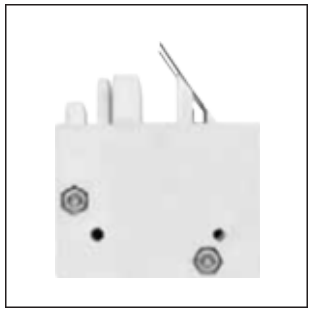
pied


pointe pour barre de charge


couvre-pied


guide zip


profil coffre


guide


joint de fermeture

CARACTÉRISTIQUES TECHNIQUES

LARGEUR	HAUTEUR	TUBE ENROULEUR
450 cm	300 cm	Ø 78 mm
450 cm	300 cm	Ø 85 mm

Classe de résistance au vent conformément à la réglementation européenne UNI EN 13561

LARGEUR	HAUTEUR	CLASSE	TUBE ENROULEUR
450 cm	300 cm	1	Ø 78 mm

CALLAS ZIP

DIMENSIONS DU STORE

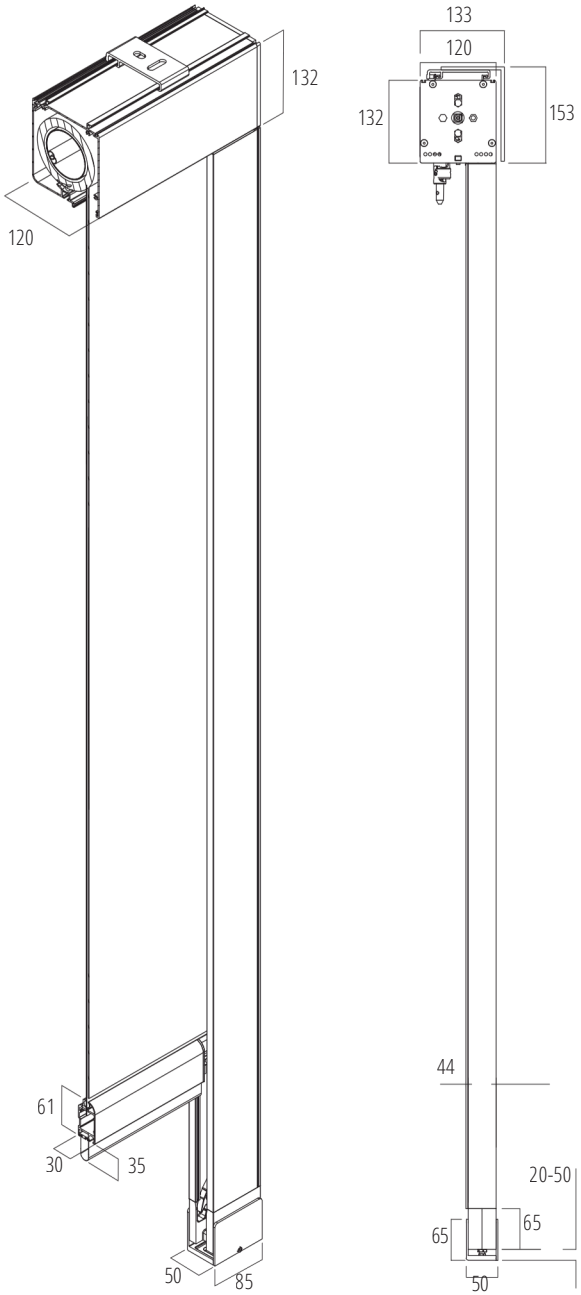

SUPPORT PLAFOND

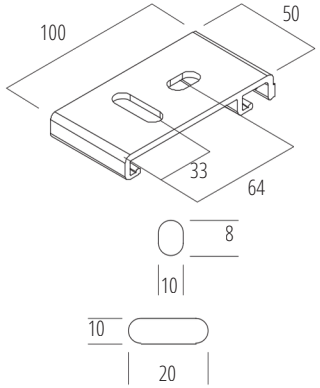

SUPPORT MURAL

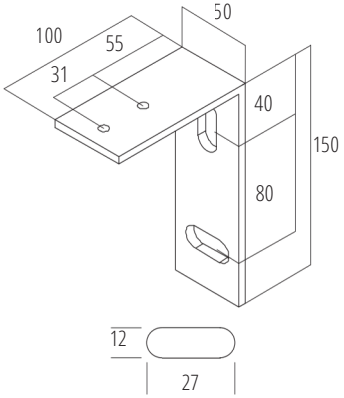

PIED

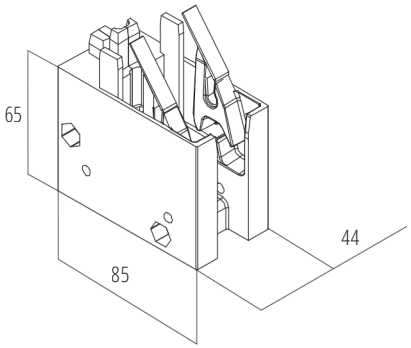

COUVRE-PIEDS

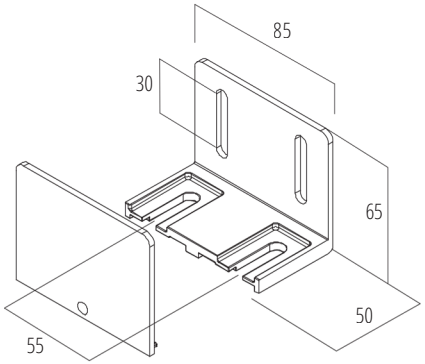

TÊTE

