





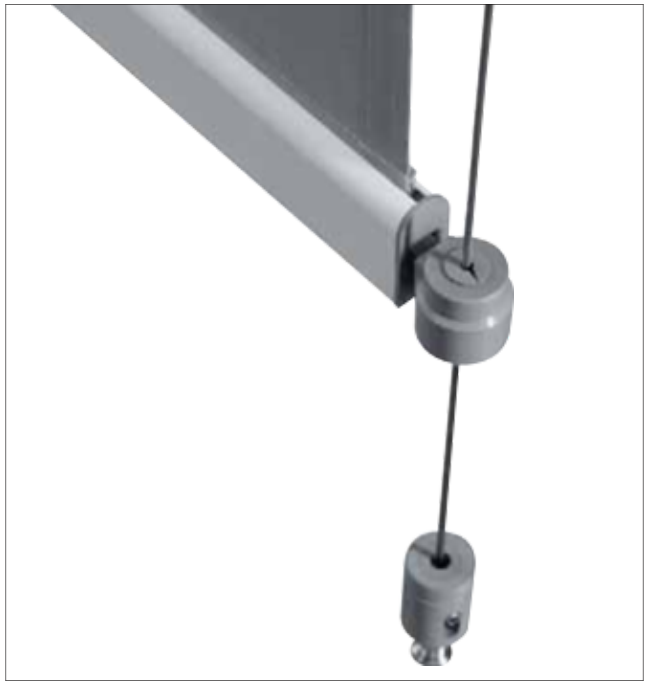

CALLAS
GHOST - CABLE

Store à descente verticale avec cassette de design carré et avec câble inox épaisseur 4 mm. Kit de xation magnétique en option pour mettre sur le pied pour tendre le tissu. L'attraction des aimants est égale à 14 kg sur chaque pied.

CALLAS GHOST - CABLE





largeur max cm

450 cm

hauteur max

400 cm

COULEUR DISPONIBLE

RAL 9010







Maria Callas (Anna Maria Cecilia Sophia Kalogeropoulou, 2 décembre 1923 – 16 septembre 1977), soprano et actrice

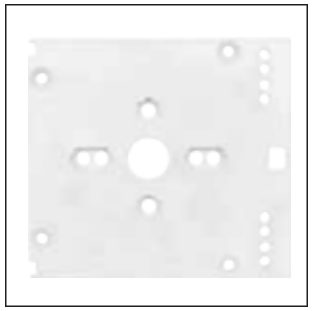

tête



pointe PVC pour câble



ensemble complet



baril de blocage câble



register de tension



étrier de fixation mural



profil coffre



barre de charge

CALLAS GHOST - CABLE

CARACTÉRISTIQUES TECHNIQUES

LARGEUR	HAUTEUR	TUBE ENROULEUR
450 cm	400 cm	Ø 70 mm
450 cm	400 cm	Ø 78 mm

Classe de résistance au vent conformément à la réglementation européenne UNI EN 13561

LARGEUR	HAUTEUR	CLASSE	TUBE ENROULEUR
450 cm	300 cm	1	Ø 78 mm







CALLAS GHOST

DIMENSIONS DU STORE

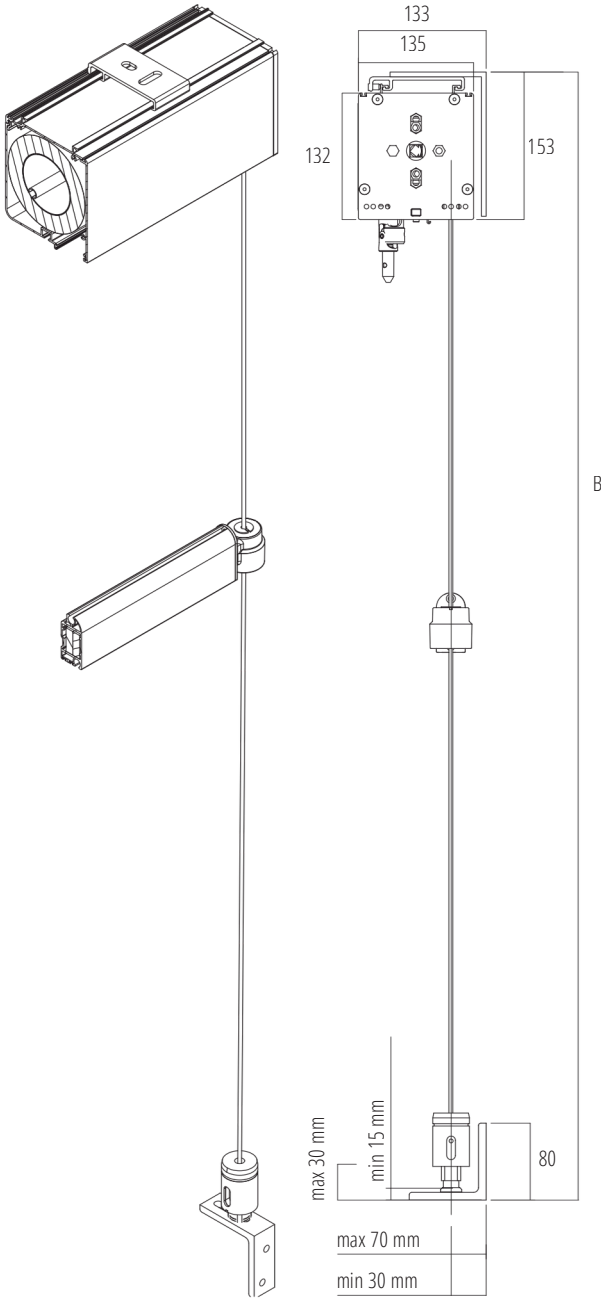

SUPPORT PLAFOND

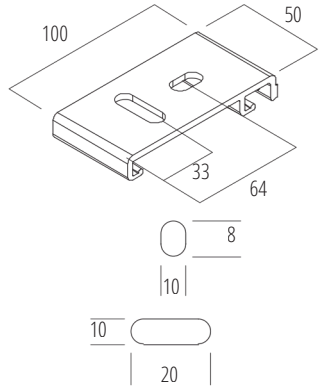

SUPPORT MURAL

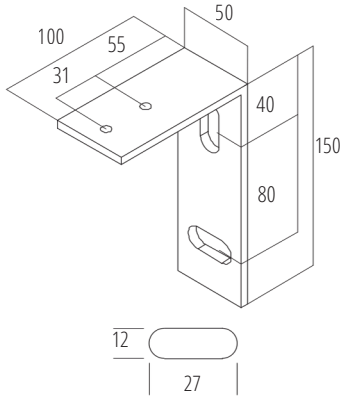

PIED

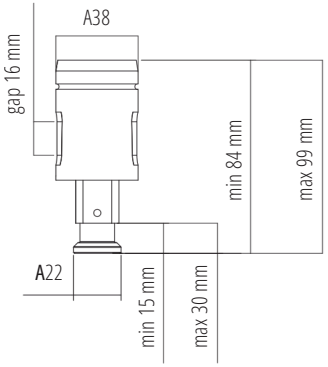

SUPPORT DE FIXATION INFÉRIEUR

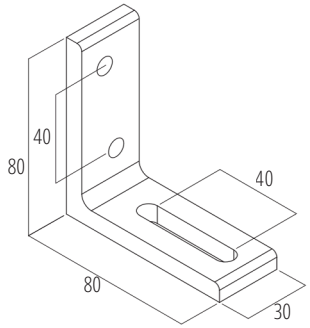

TÊTE

