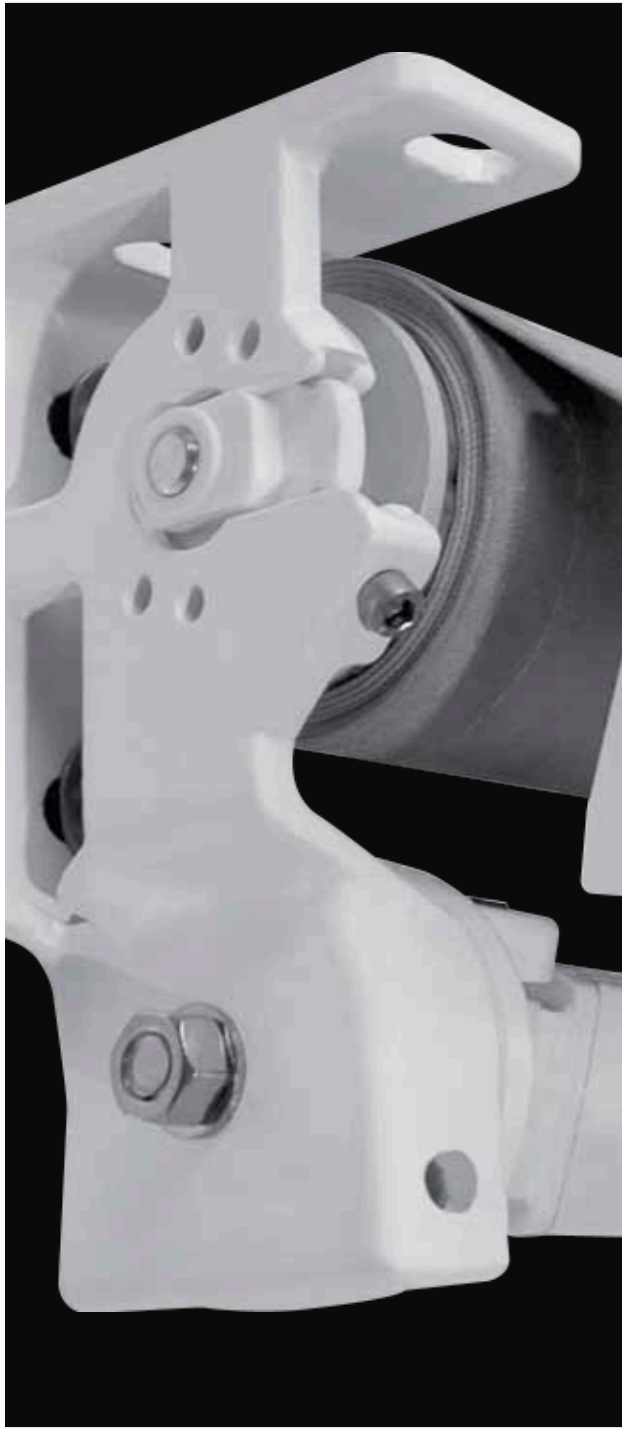







BRAS HERCULES



BRAMANTE

euroflex

Store à bras sur étriers indépendants avec support bras latéral Dimensions maximales: largeur 480 cm et avancée 250 cm.

BRAMANTE



avancée maximale

250 cm

COULEUR DISPONIBLE

RAL 9010





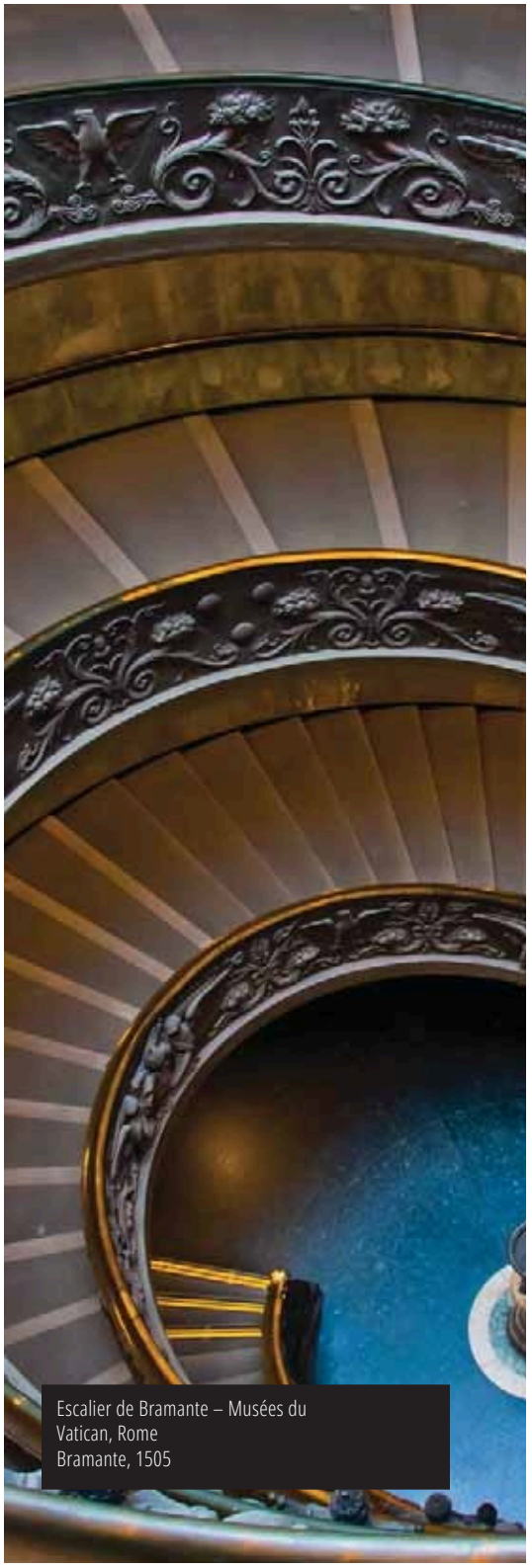

Escalier de Bramante – Musées du Vatican, Rome
Bramante, 1505



Support bras



Support bras



bouchon PVC barre de charge légère lux

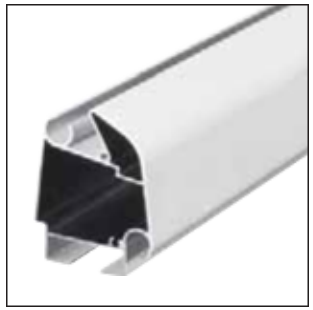

barre de charge légère lux

LARGEUR MINIMALE DU STORE

AVANCÉE DU BRAS	LARGEUR MINIMUM STORE » 1 PAIRE DE BRAS
150	192 cm
200	240 cm
250	288 cm

Classe de résistance au vent conformément à la réglementation européenne UNI EN 13561

LARGEUR	AVANCÉE STORE OUVERT	CLASSE	TUBE ENROULEUR
480 cm	250 cm	1	Ø 70 mm
480 cm	200 cm	2	Ø 70 mm

BRAMANTE

euroflex

LONGUEUR ET INCLINAISON DU BRAS	REGLAGE CONTINU	BRAS PRINCIPAL	LAR. MAX
	0° - 90°	HERCULES	250 cm

réglage en continue en changeant la position du disque

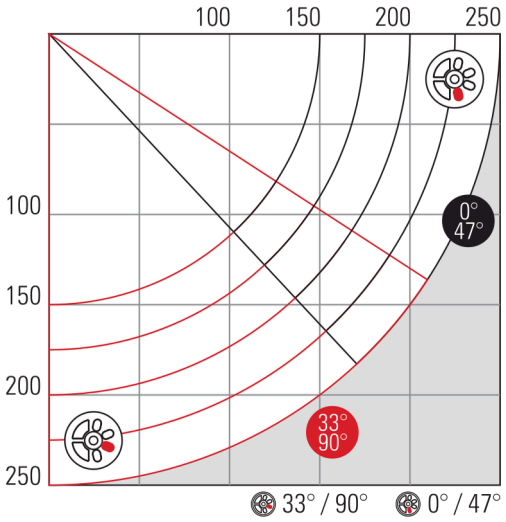

SUPPORT MURAL/PLAFOND

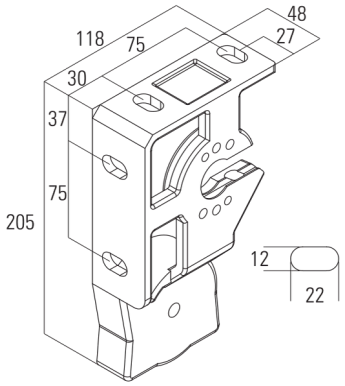

DIMENSIONS DU STORE

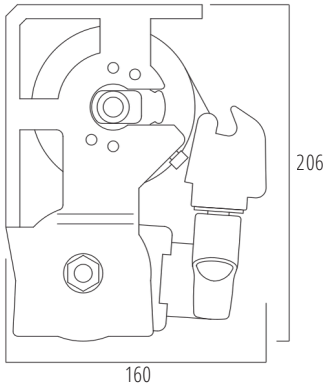

AUVENT

PAGE 128

