









BOTTICELLI 140

Store à bras sur barre carrée 40x40 mm avec support bras à positionnement latéral et intermédiaire. Avec bras inclinés à 140° degrés vers le bas et avec profil brise-vent central. Dimensions maximales du module simple: largeur 600 cm et avancée 300 cm.

ATTENTION

Pour un meilleur rendement esthétique du produit, il est conseillé de laisser 100 cm entre les coudes des bras quand ils sont fermés.

BOTTICELLI 140



avancée maximale

300 cm

inclinaison du bras

140°

COULEUR DISPONIBLE

RAL 9010





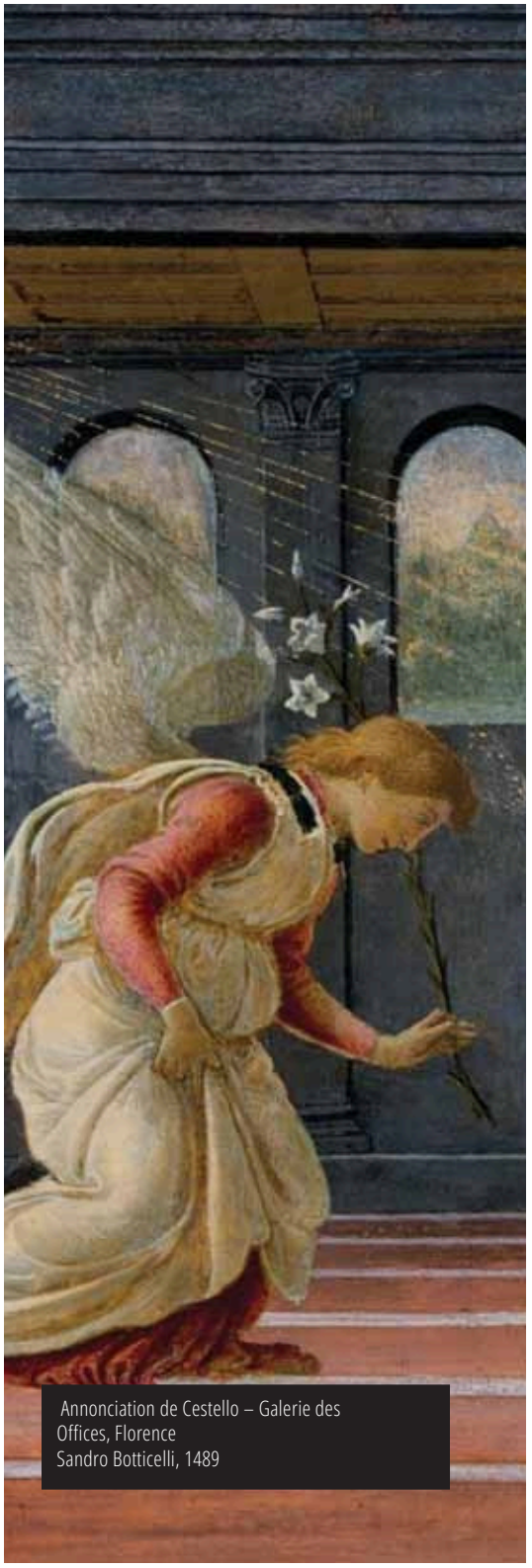

Annonciation de Cestello – Galerie des Offices, Florence
Sandro Botticelli, 1489


Support bras


support pour tube à rouleaux


étrier de fixation universel


support compensateur en nylon


profil intermédiaire


profil de fermeture brise-vent


bouchon brise-vent

LARGEUR MINIMALE DU STORE

AVANCÉE DU BRAS	LARGEUR MINIMUM STORE » 1 PAIRE DE BRAS	LARGEUR MINIMUM STORE » 2 PAIRES DE BRAS
200	259 cm	520 cm
250	311 cm	620 cm
300	359 cm	720 cm
350	411 cm	820 cm

Classe de résistance au vent conformément à la réglementation européenne UNI EN 13561

LARGEUR	AVANCÉE STORE OUVERT	CLASSE	TUBE ENROULEUR
600 cm	260 cm	1	Ø 78 mm
600 cm	300 cm	2	Ø 78 mm

BOTTICELLI 140

euroflex

LONGUEUR ET INCLINAISON DU BRAS

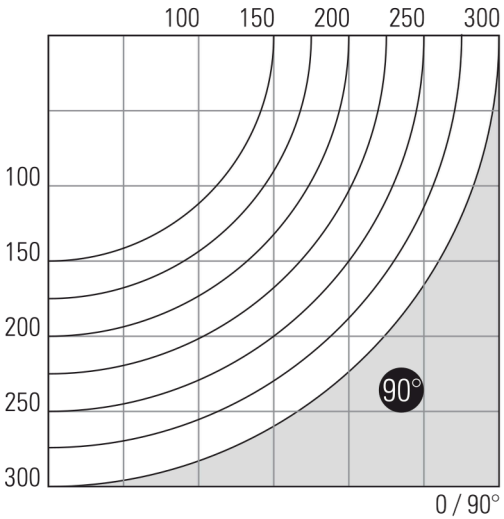

REGLAGE CONTINU

0° - 90°

réglage en continue en changeant la position du disque

BRAS PRINCIPAL LAR. MAX

CYGNUS PLUS 300 cm

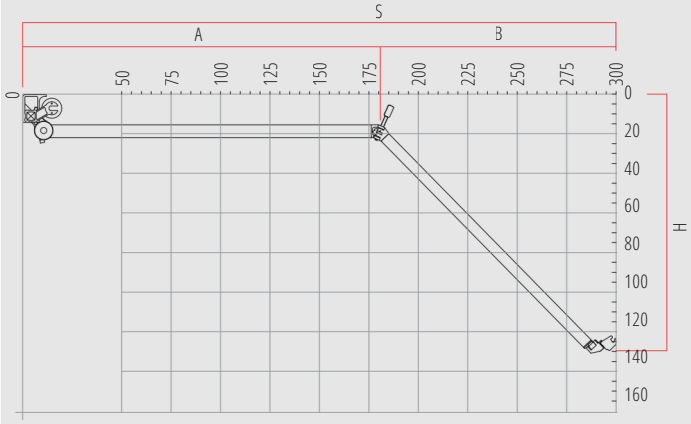

SUPPORT MURAL/PLAFOND UNIVERSEL

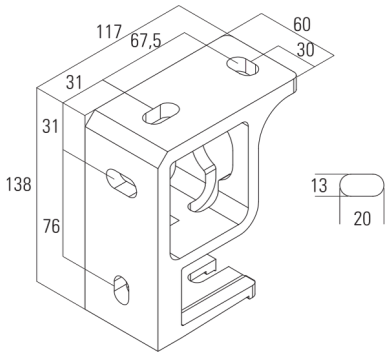

SUPPORT EXTRUDÉ POUR MUR/PLAFOND

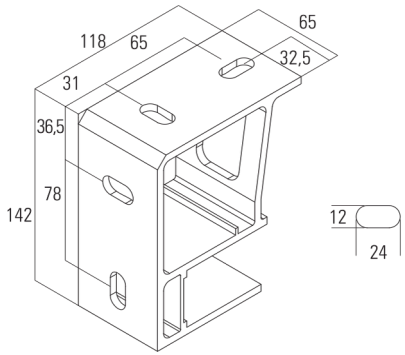

DIMENSIONS DU STORE

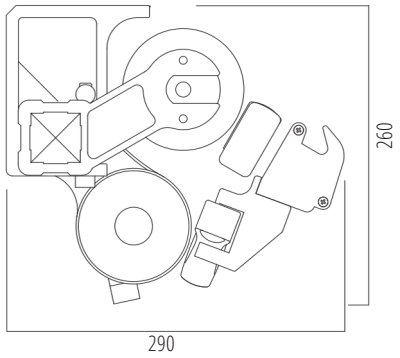

DIMENSIONS DU BRAS

dim. bras	A	B	H
200	111	59	89
250	135	75	107
300	159	91	125
350	183	107	143

dimensions approximatives; pouvant varier de ±5 cm

AUVENT



⚠ INSTALLATION DE LA CORDE À LA PAGE 38

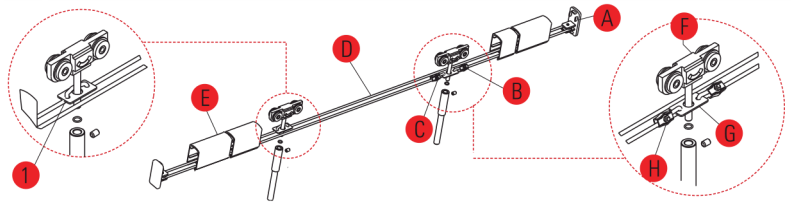

INSTRUCTIONS DE MONTAGE CORDE.

POUR STORE

MASACCIO 170
SIGNORELLI 170

BOTTICELLI 140

INFORMATIONS COMPLÉMENTAIRES Quand on a le 3° ou 4° bras ce n'est pas nécessaire, d'insérer la plaquette à trois trous mais il faut seulement le chariot. Passez la corde sur le côté de l'épingle, étirez très bien la corde et assurez-vous qu'elle ne se croise pas.

A Bouchon
B Bloque corde
C Bloque corde
D Corde
E Profil brise-vent
F Chariot
G Platine
H Bloque corde

1. La corde passe à travers
les deux trous de la platine

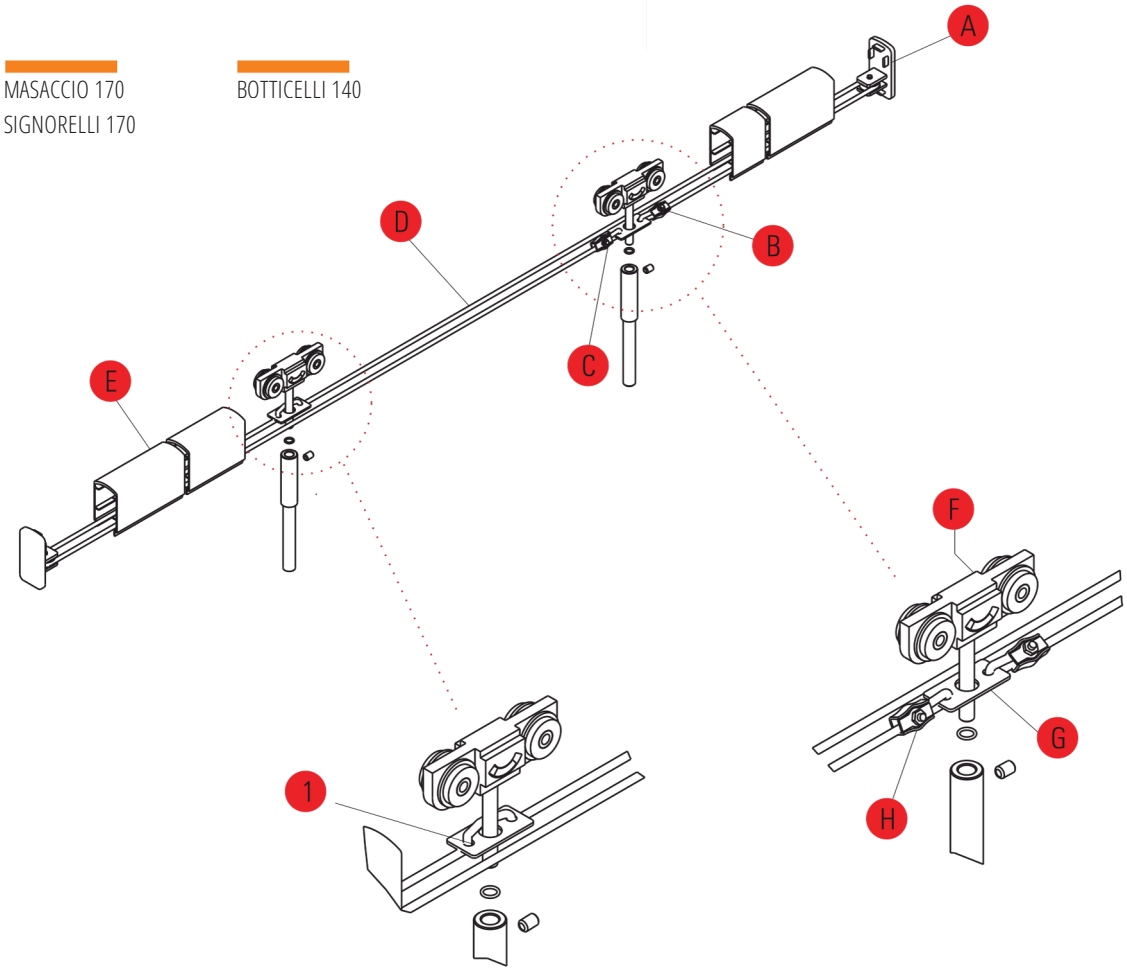

MASACCIO 170 schéma de projection

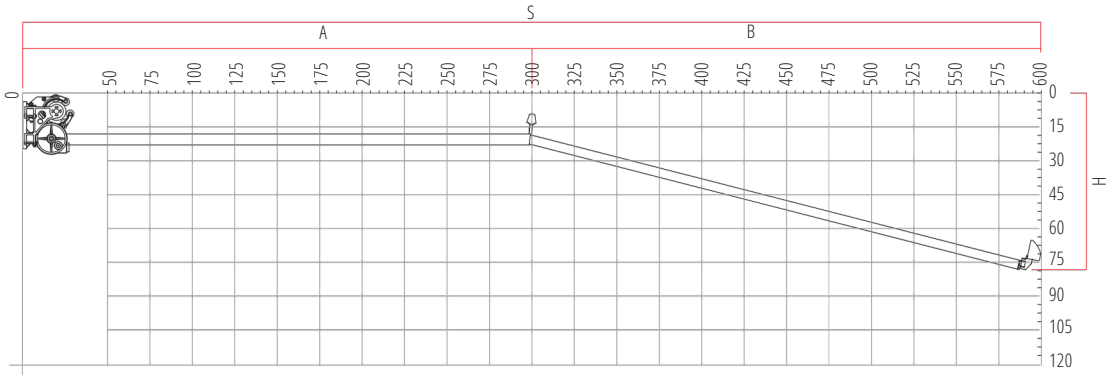

SIGNORELLI 170 schéma de projection

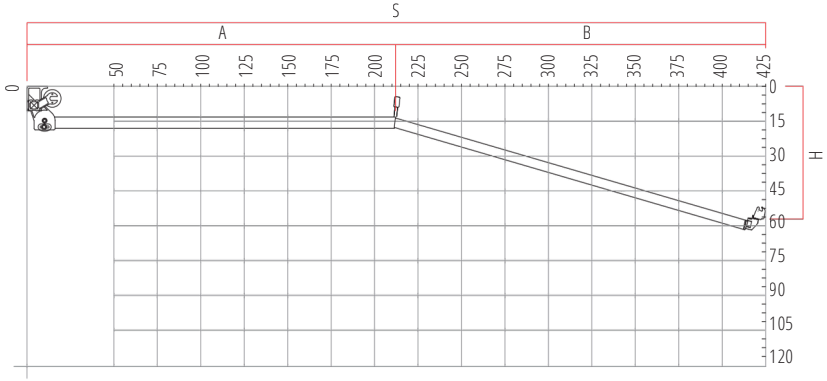

BOTTICELLI 140 schéma de projection

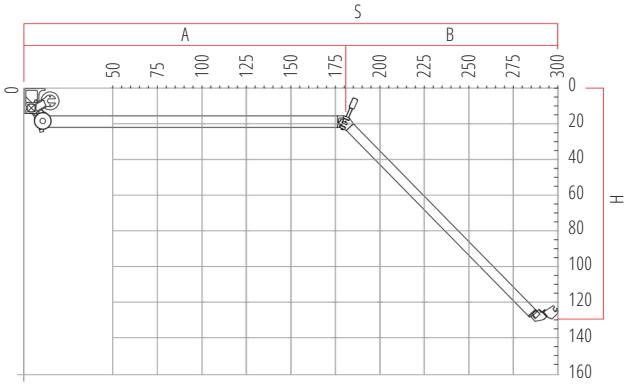

MASACCIO 170 DIMENSION DU BRAS

dim. bras	A	B	H
400	210	180	62
450	235	204	68
500	260	228	75
550	285	252	81
600	310	276	87

dimensions approximatives; pouvant varier de ±5 cm

SIGNORELLI 170 DIMENSION DU BRAS

dim. bras	A	B	H
250	135	113	46
300	160	137	54
350	184	162	62
400	209	188	70
425	221	201	74

dimensions approximatives; pouvant varier de ±5 cm

BOTTICELLI 140 DIMENSION DU BRAS

dim. bras	A	B	H
200	111	59	89
250	135	75	107
300	159	91	125
350	183	107	143

dimensions approximatives; pouvant varier de ±5 cm