









BERNINI

euroflex

Store à bras sur barre carrée 40x40 mm avec support bras à positionnement latéral et intermédiaire. Dimensions maximales du module simple: largeur 600 cm et avancée 400 cm.

BERNINI

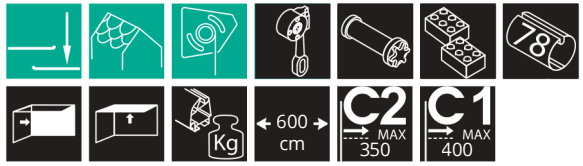

avancée maximale

400 cm

COULEUR DISPONIBLE

RAL 9010





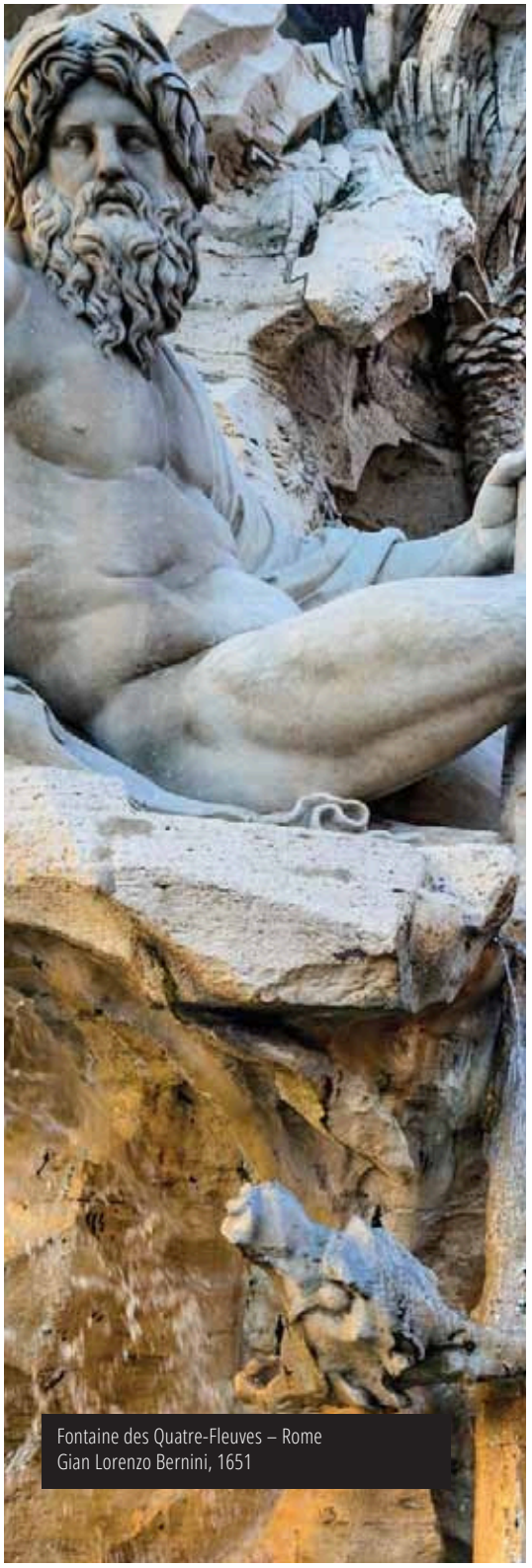

Fontaine des Quatre-Fleuves – Rome
Gian Lorenzo Bernini, 1651


Support bras


support pour tube à rouleaux


étrier de fixation universel


étrier de fixation universel en extrusion


bouchon PVC barre de charge lux


barre de charge lourde lux


support compensateur avec roues

N° BRAS/SUPPORTS MURAUX/CINTRE/COMPENSATEURS

	BRAS ET DIMENSIONS POSSIBLES POUR UNE LARGEUR DU STORE DE (cm) À (cm)							
largeur du store / projection du bras	0 / 600	601 / 635	636 / 675	676 / 860	861 / 900	901 / 1120	1121 / 1350	1351 / 1400
250	2	3	3	3	4	4	5	6
300	2	3	3	3	4	4	5	6
350	2	3	3	3	4	4	5	6
400	2	●	●	3	●	4	5	6
n° supp. muraux	6	7	7	9	9	11	13	14
n° supp. d'équil.	1	2	2	2	4	4	4	4

MESURE CALCULÉE EN PLACANT LE SUPPORT DE BRAS SUR LE SUPPORT À ROULEAU

projection du bras	min. largeur x 2 bras	min. largeur x 3 bras	min. largeur x 4 bras	min. largeur x 5 bras	min. largeur x 6 bras
250	300	450	600	750	895
300	350	525	700	875	1045
350	400	600	800	1000	1195
400	450	675	900	1125	1345

N° BRAS	
LARGEUR > 600 cm	3 BRAS
LARGEUR > 860 cm	4 BRAS
LARGEUR > 1120 cm	5 BRAS
LARGEUR > 1350 cm	6 BRAS

● pas possible

Classe de résistance au vent conformément à la réglementation européenne UNI EN 13561

largeur	projection du bras	classe	rouleau
600 cm	400 cm	1	Ø 78
600 cm	350 cm	2	Ø 78

BERNINI

euroflex

LONGUEUR ET INCLINAISON DU BRAS

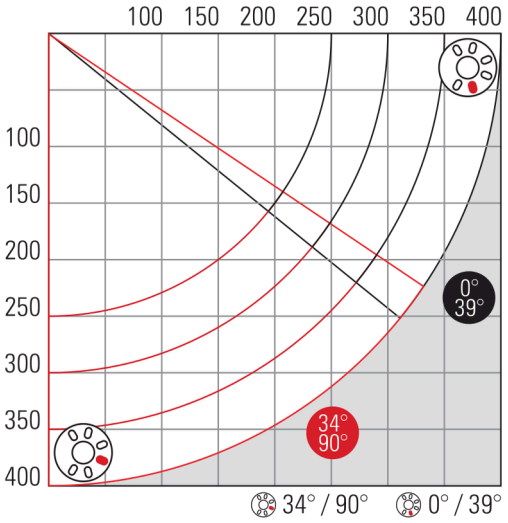

REGLAGE CONTINU

0° - 90°

réglage en continue en changeant la position du disque

BRAS PRINCIPAL — LAR. MAX

CENTAURUS 400 cm

SUPPORT MURAL/PLAFOND UNIVERSEL

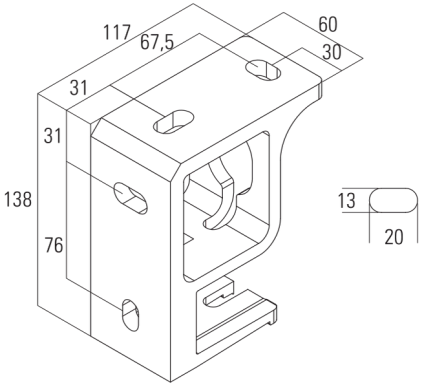

SUPPORT EXTRUDÉ POUR MUR/PLAFOND

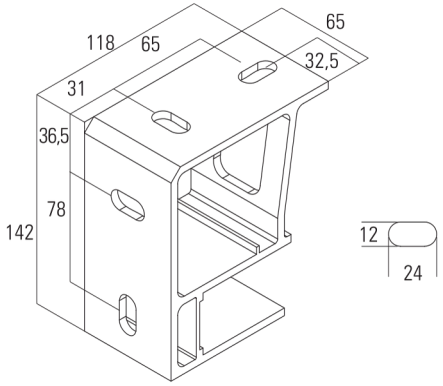

DIMENSIONS DU STORE

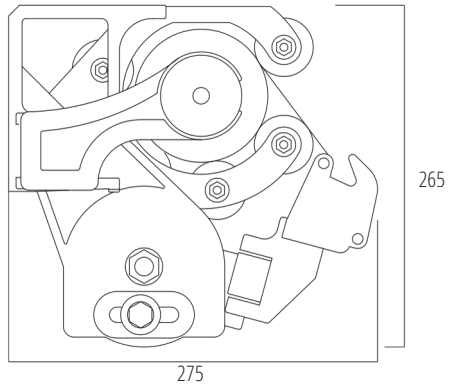

BRAS CROISES



AUVENT

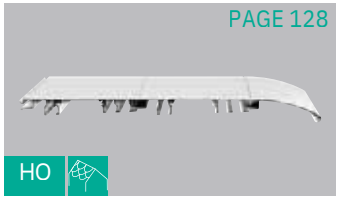

ROLLO

